«ՄԱՍՏԱՐԱ»
ԱՐՏԱԴՐԱԿԱՆ ԿՈՈՊԵՐԱՏԻՎ

"МАСТАРА" ПК

ՊԱՏՎԻՐԱՏՈՒ--Հ.Հ. ՔԱՂԱՔԱՇԻՆՈՒԹՅԱՆ ՊԵՏԱԿԱՆ ԿՈՄԻՏԵ

պայմանագիր N ՀՀՔԿ-ՀՄԱՇՁԲ-25/1

ՀՀ ՍՅՈՒՆԻՔԻ ՄԱՐԶԻ ՍԻՍԻԱՆ ՀԱՄԱՅՆՔԻ ԱԽԼԱԹՅԱՆ ԳՅՈՒՂԻ ԿՐԹԱՀԱՄԱԼԻՐԻ ՇԵՆՔԻ ԲԱՐԵԼԱՎՄԱՆ ԵՎ ՎԵՐԱՆՈՐՈԳՄԱՆ ՆԱԽԱԳԾԱՆԱԽԱՀԱՇՎԱՅԻՆ ՓԱՍՏԱԹՂԹԵՐԻ ՄՇԱԿՄԱՆ ԱՇԽԱՏԱՆՔՆԵՐ

ПРОЕКТНО-СМЕТНАЯ ДОКУМЕНТАЦИЯ НА БЛАГОУСТРОЙСТВО И РЕМОНТНЫЕ РАБОТЫ ОСНОВНОЙ ШКОЛЫ СЕЛА АХЛАТЯН, РЕГИОН СЮНИК, РА

ԱՇԽԱՏԱՆՔԱՅԻՆ ՆԱԽԱԳԻԾ
РАБОЧИЙ ПРОЕКТ

ալբոմ N 1/ альбом N 1

նախագծի բաժին раздел	«Ճարտարապետաշինարարական մաս » « Архитектура»

ՏՆՕՐԵՆ ПРЕЗИДЕНТ	Ա. ԱԼԵՔՍԱՆՅԱՆ А. АЛЕКСАНЯН
ՆԳՁ ГАП	Վ. ՄԻՐԶՈՅԱՆ В. МИРЗОЯН

ՀԱՄԱՁԱՅՆԵՑՎԱԾ Է

_____

«___»_____2025Թ.

НОВАЯ РЕАЛИЗУЕМАЯ ВНЕШНАЯ ЛЕСТНИЦА ВЛ-1

ԱՇԽԱՏԱՆՔԱՅԻՆ ԳԾԱԳՐԵՐԻ ԱՄՓՈՓԱԳԻՐ

ԹԵՐԹ/№	ԱՆՎԱՆՈՒՄԸ
1	ԳԾԱԳՐԵՐԻ ԱՆՎԱՆԱՑԱՆԿ
2	ԳԼԽԱՎՈՐ ՀԱՏԱԿԱԳԻԾ/ ՏԱՐԱԾՔԻ ԱՐՏԱՔԻՆ ԲԱՐԵԿԱՐԳՈՒՄ/ Մ-1:500
3	ՆՈՐ ԻՐԱԿԱՆԱՑՎՈՂ ԱՐՏԱՔԻՆ ԱՍՏԻՃԱՆ ԵՎ ԹԵՔԱՀԱՐԹԱԿ, ՆՈՐ ԿԱՌՈՒՑՎՈՂ ՀՈՎԱՐ
4	ԱՌԱՋԻՆ ՀԱՐԿԻ ՉԱՓԱԳՐՈՒԹՅԱՆ ՀԱՏԱԿԱԳԻԾ Մ 1:100
5	ԵՐԿՐՈՐԴ ՀԱՐԿԻ ՉԱՓԱԳՐՈՒԹՅԱՆ ՀԱՏԱԿԱԳԻԾ Մ 1:100
6	ԱՌԱՋԻՆ ՀԱՐԿԻ ՎԵՐԱՓՈԽՎԱԾ ՀԱՏԱԿԱԳԻԾ Մ 1 : 100
7	ԵՐԿՐՈՐԴ ՀԱՐԿԻ ՎԵՐԱՓՈԽՎԱԾ ՀԱՏԱԿԱԳԻԾ Մ 1 : 100
8	ԱՌԱՋԻՆ ՀԱՐԿԻ ՀԱՏԱԿԱԳԻԾ/ՀԱՏԱԿՆԵՐԻ ԵՐԵՄՊԱՏՄԱՆ ՆԱԽԱԳԻԾ/ Մ 1 : 100
9	ԵՐԿՐՈՐԴ ՀԱՐԿԻ ՀԱՏԱԿԱԳԻԾ /ՀԱՏԱԿՆԵՐԻ ԵՐԵՄՊԱՏՄԱՆ ՆԱԽԱԳԻԾ/ Մ 1 : 100
10	ՔԱՆԴՄԱՆ ԵՎ ԱՊԱՄՈՆՏԱԺՄԱՆ ԱՇԽԱՏԱՆՔՆԵՐԻ ԱՄՓՈՓԱԳԻՐ ՀԱՏԱԿՆԵՐԻ ԱՄՓՈՓԱԳԻՐ
11	ՆԵՐՔԻՆ ՀԱՐԴԱՐՄԱՆ ԱՇԽԱՏԱՆՔՆԵՐ
12	ԱՌԱՋԻՆ ՀԱՐԿԻ ՀԱՏԱԿԱԳԻԾ/ ԴՌՆԵՐԻ ԵՎ ՊԱՏՈՒՀԱՆՆԵՐԻ ՏԵՂԱԿԱՊՄԱՆ ՆԱԽԱԳԻԾ/ Մ 1 : 100
13	ԵՐԿՐՈՐԴ ՀԱՐԿԻ ՀԱՏԱԿԱԳԻԾ/ ԴՌՆԵՐԻ ԵՎ ՊԱՏՈՒՀԱՆՆԵՐԻ ՏԵՂԱԿԱՊՄԱՆ ՆԱԽԱԳԻԾ/ Մ 1 : 100
14	ԴՌՆԵՐԻ ԷՍՔԻԶՆԵՐ
15	ՊԱՏՈՒՀԱՆՆԵՐԻ ԷՍՔԻԶՆԵՐ
16	ՊԱՏՈՒՀԱՆՆԵՐԻ, ԱՐՏԱՔԻՆ ԵՎ ՆԵՐՔԻՆ ԴՌՆԵՐԻ ԱՄՓՈՓԱԳԻՐ
17	ՏԱՆԻՔԻ ԹԻԹԵՂՅԱ ԾԱԾԿԻ ՀԱՏԱԿԱԳԻԾ Մ1:100
18	ՏԱՆԻՔԻ ՓԱՅՏՅԱ ՏԱՐՐԵՐԻ ԴԱՍԱՎՈՐՈՒԹՅԱՆ ՀԱՏԱԿԱԳԻԾ Մ1:100
19	ՏԱՆԻՔԻ ԿՏՐՎԱԾՔ ՆՅՈՒԹԵՐԻ ՄԱՍՆԱԳԻՐ
20	ՏԱՆԻՔԻ ԿԱՌՈՒՑՄԱՆ ԴԵՏԱԼՆԵՐԻ ՀԱՆԳՈՒՅՑՆԵՐ
21	ՏԱՆԻՔԻ ԿԱՌՈՒՑՄԱՆ ԴԵՏԱԼՆԵՐԻ ՀԱՆԳՈՒՅՑՆԵՐ
22	ՏԱՆԻՔԻ ԿԱՌՈՒՑՄԱՆ ԴԵՏԱԼՆԵՐԻ ՀԱՆԳՈՒՅՑՆԵՐ
23	ՏԱՆԻՔԻ ԿՏՐՎԱԾՔ Շ-Շ, ՏԱՆԻՔԻ ԷԼԵՄԵՆՏՆԵՐԻ ԱՄՓՈՓԱԳԻՐ
24	ՏԱՆԻՔԻ ՊԱՏՈՒՀԱՆ ԵՎ ԷԼԵՄԵՆՏՆԵՐԻ ԱՄՓՈՓԱԳԻՐ
25	ԳԼԽԱՎՈՐ ՀԱՏԱԿԱԳԻԾ/ ԱՐՏԱՔԻՆ ՋՐԱՄԱՏԱԿԱՐԱՐՈՒՄ ԵՎ ՋՐԱՀԵՌԱՑՈՒՄՄ/ Մ-1:500
26	100Մ³ ԿԵՂՏԱՋՐԵՐԻ ՀԵՌԱՑՄԱՆ ՀՈՐ ՄԻԱՁՈՒՅԼ ԵՎ ՀԱՎԱՔՈՎԻ ՍԱԼԵՐՈՎ
27	ՋՐԱՄԱՏԱԿԱՐԱՐՄԱՆ ԵՎ ՋՐԱՀԵՌԱՑՄԱՆ ՆԱԽԱԳԻԾ/ՀԱՏԱԿԻ ՀԱՏԱԿԱԳԻԾ
28	ՋՐԱՄԱՏԱԿԱՐԱՐՄԱՆ ԵՎ ՋՐԱՀԵՌԱՑՄԱՆ ՆԱԽԱԳԻԾ ՄՈՆՈԼԻԹ ՊԱՏ ԸՍՏ Ա-Դ ԵՎ Դ-Ա ԱՌԱՆՑՔՆԵՐԻ
29	ՋՐԱՄԱՏԱԿԱՐԱՐՄԱՆ ԵՎ ՋՐԱՀԵՌԱՑՄԱՆ ՆԱԽԱԳԻԾ/ԱՄՐԱՆԻ ԵՎ ԲԵՏՈՆԻ ՄԱՍՆԱԳԻՐ

СВОДКА РАБОЧИХ ЧЕРТЕЖЕЙ

СТР./№	НАИМЕНАВАНИЕ
1	СВОДКА РАБОЧИХ ЧЕРТЕЖЕЙ
2	ГЕНЕРАЛЬНЫЙ ПЛАН/БЛАГОУСТРОЙСТВО ТЕРРИТОРИИ/ М 1 : 500
3	НОВАЯ РЕАЛИЗУЕМАЯ ВНЕШНАЯ ЛЕСТНИЦА ВЛ-1 И ПАНДУС, НОВЫЙ УСТАНОВЛЕННЫЙ КОЗЕРОК
4	ОБМЕРНЫЙ ПЛАН ПЕРВОГО ЭТАЖА М1:100
5	ОБМЕРНЫЙ ПЛАН ВТОРОГО ЭТАЖА М1:100
6	ПЕРЕПЛАНИРОВКА ПЕРВОГО ЭТАЖА М1:100
7	ПЕРЕПЛАНИРОВКА ВТОРОГО ЭТАЖА М1:100
8	ПЛАН ПЕРВОГО ЭТАЖА/ ПЛАН НАПОЛЬНЫХ ПОКРЫТИЙ/ М 1 : 100
9	ПЛАН ВТОРОГА ЭТАЖА / ПЛАН НАПОЛЬНЫХ ПОКРЫТИЙ/ М 1 : 100
10	ОТЧЕТ О РАБОТАХ ПО ДЕМОНТАЖУ И РАЗБОРКЕ СВОДКА РАБОЧИХ ЧЕРТЕЖЕЙ
11	ОТЧЕТ О РАБОТАХ ПО ВНУТРЕННЕЙ ОТДЕЛКЕ
12	ПЛАН ПЕРВОГО ЭТАЖА/ СХЕМА УСТАНОВКИ ДВЕРЕЙ И ОКОН/ М1:100
13	ПЛАН ВТОРОГО ЭТАЖА/ СХЕМА УСТАНОВКИ ДВЕРЕЙ И ОКОН/ М1:100
14	ЭСКИЗЫ ДВЕРЕЙ
15	ЭСКИЗЫ ОКОН
16	ВЕДОМОСТЬ ОКОН, НАРУЖНЫХ И ВНУТРЕННИХ ДВЕРЕЙ
17	ПЛАН КРЫШИ ИЗ ОЦИНКОВАННОГО ПРОФНАСТИЛЯ
18	ПЛАН СТРОПИЛЬНОЙ СИСТЕМЫ М 1 : 100
19	СЕЧЕНИЕ КРОВЛИ МАТЕРИАЛЬНАЯ ВЕДОМОСТЬ
20	ДЕТАЛИ НОВОЙ КРОВЛИ
21	ДЕТАЛИ НОВОЙ КРОВЛИ
22	ДЕТАЛИ НОВОЙ КРОВЛИ
23	СЕЧЕНИЕ КРОВЛИ 3-3, МАТЕРИАЛНАЯ ВЕДОМОСТЬ
24	СЛУХАВОЙ ОКНО, МАТЕРИАЛНАЯ ВЕДОМОСТЬ
25	ПЛАН ВНЕШНЕГО ВОДОСНАБЖЕНИЯ И КОНОЛИЗАЦИИ / М 1 : 500
26	КОЛОДЕЦ ПО УТИЛИЗАЦИИ СТОЧНЫХ ВОД
27	ПЛАН ВНЕШНЕГО ВОДОСНАБЖЕНИЯ И КОНОЛИЗАЦИИ/ ПЛАН СТЕН
28	ПЛАН ВНЕШНЕГО ВОДОСНАБЖЕНИЯ И КОНОЛИЗАЦИИ/МОНОЛИТНАЯ СТЕНА ПО ОСИ А-Д И Д-А
29	ПЛАН ВНЕШНЕГО ВОДОСНАБЖЕНИЯ И МАТЕРИАЛНАЯ ВЕДОМОСТЬ ПО БЕТОНУ И АРМИРОВКИ

Սույն նախագիծը մանկապարտեզի հիմնանորոգման նախագծված է ՀՀ Սյունիքի մարզի Սիսիան համայնքի կողմից հաստատված նախագծային առաջադրանքի և ՄԱՍՏԱՐԱ Ա/Կ-ի դեմս նախագահ Ա.Ալեքսանյանի և համայնքապետարանի միջև կնքված պայմանագիր համաձայնագրի հիման վրա: Նախագծով նախատեսված է հին փայտյա պատուհանների փոխարինում նոր մետաղապլաստե պատուհաններով, լուսամուտագոգերի տեղադրում, հատակի փայտե շերտի քանդում բետոնե շերտի իրականացում այնուհետև հատակի շերտերի իրականացում ըստ տրված նախագծի : Նախատեսված է պատերի գաջե քայքայված շերտի քերքետում, ամրանավորված ճնշումային սվաղի իրականացում արտաքին և ներքին կրող պատերում:Ներքին դռների փոխարինում նոր մետաղական ջերմամեկուսացված դռներով , ներքին դռները նախատեսված են ՄԴՖ-ից և մետաղապլաստե: Նախատեսված է նոր ջրագծի անցկացում, հոսանքի նոր ցանցի իրականացում էներգախնայող լուսատուների տեղադրում: Ջեռուցման համակարգի իրականացում, Նախատեսված է իրականացնել հակահրդեհային անվտանգության համակարգ:

ԾԱՆՈԹՈՒԹՅՈՒՆ

Շին-աշխատանքները սկսելուց առաջ անհրաժեշտ է տարանջատել անվտանգության գոտիները, բացառել կողմնակի անձանց մուտքը շին. տարածք, ամբողջությամբ հոսանքազրկել շին. հրապարակի տարածքի բոլոր էլեկտրական գծերը , ապամոնտաժման աշխատանքներում ներգրաված բոլոր անձանց անցկացնել աշխատանքի անվտանգության կանոնների դասնթաց: Պահպանել ՇՆ ԵվԿ III, 4-80 անվտանգության տեխնիկայի կանոնները

ՇԻՆԱՐԱՐՈՒԹՅԱՆ ԸՆԹԱՑՔՈՒՄ ԽՍՏՈՐԵՆ ՊԱՀՊԱՆԵԼ ԱՆՎՏԱՆԳՈՒԹՅԱՆ ԿԱՆՈՆՆԵՐԸ

ՇԻՆԱՐԱՐՈՒԹՅԱՆ ԸՆԹԱՑՔՈՒՄ ՕԳՏԱԳՈՐԾԵԼ ՄԻԱՅՆ ՍԵՐՏԻՖԻԿԱՑՎԱԾ ՆՅՈՒԹԵՐ ԵՎ ՍԱՐՔԱՎՈՐՈՒՄՆԵՐ ԲԱՐՁՐ ՈՐԱԿԻ: ԱՊԱՄՈՆՏԱԺՎԱԾ ԴՌՆԵՐՆ ՈՒ ՊԱՏՈՒՀԱՆՆԵՐԸ ՀԱՆՁՆԵԼ ՊԱՏՎԻՐԱՏՈՒՆ:

ՄԱՍՏԱՐԱ Ա/Կ Ա.Ալեքսանյան

Աշխատանքային նախագիծը մշակված է ՀՀ օրենսդրական և քաղաքաշինական նորմատիվային փաստաթղթերին համապատասխան

ՊԱՇՏՈՆ	ԱՆՈՒՆ,ԱԶԳԱՆՈՒՆ	ՍՏՈՐԱԳՐ.
ՆԱԽԱԳԱՀ	Ա. ԱԼԵՔՍԱՆՅԱՆ	
ՆԳԵ	Վ. ՄԻՐԶՈՅԱՆ	
ՆԱԽԱԳԾԵՑ	Շ. ՓԱՐՍՅԱՆ	

ՀՀ ՍՅՈՒՆԻՔԻ ՄԱՐԶԻ ՍԻՍԻԱՆ ՀԱՄԱՅՆՔԻ ԱԽԼԱԹՅԱՆ ԳՅՈՒՂԻ ԿՐԹԱՀԱՍԱԼԻՐԻ ՇԵՆՔԻ ԲԱՐԵԼԱՎՄԱՆ ԵՎ ՎԵՐԱՆՈՐՈԳՄԱՆ ՆԱԽԱԳԾԱՆԱԽԱՀԱՇՎԱՅԻՆ ՓԱՍՏԱԹՂԹԵՐԻ ՄՇԱԿՄԱՆ ԱՇԽԱՏԱՆՔՆԵՐ:
ПРОЕКТНО-СМЕТНАЯ ДОКУМЕНТАЦИЯ НА БЛАГОУСТРОЙСТВО И РЕМОНТНЫЕ РАБОТЫ ОСНОВНОЙ ШКОЛЫ СЕЛА АХЛАТЯН, РЕГИОН СЮНИК, РА

ՊԱՏՎԻՐԱՏՈՒ՝ ՀՀ ՔԱՂԱՔԱՇԻՆՈՒԹՅԱՆ ԿՈՄԻՏԵ/ КОМИТЕТ ПО ГРАДОСТРОИТЕЛЬСТВУ

«ՄԱՍՏԱՐԱ» ԱԿ MASTARA ПК

ԳԼԽԱՎՈՐ ՃԱՐՏԱՐԱՊԵՏԱՇԻՆԱՐԱԿԱՆ ՄԱՍ /АРХИТЕКТУРА

ԱՇԽԱՏԱՆՔԱՅԻՆ ԳԾԱԳՐԵՐԻ ԱՄՓՈՓԱԳԻՐ
СВОДКА РАБОЧИХ ЧЕРТЕЖЕЙ

ՓՈՒԼ ЭТАП	ԹԵՐԹ ЛИСТ	ԹԵՐԹԵՐ ЛИСТЕР
ԱՆ/РП	1	29

ԳԼԽԱՎՈՐ ՀԱՏԱԿԱԳԻԾ/ԱՐՏԱՔԻՆ ԲԱՐԵԿԱՐԳՈՒՄ/ Մ 1 : 500

ГЕНЕРАЛЬНЫЙ ПЛАН/БЛАГОУСТРОЙСТВО ТЕРРИТОРИИ/ М 1 : 500

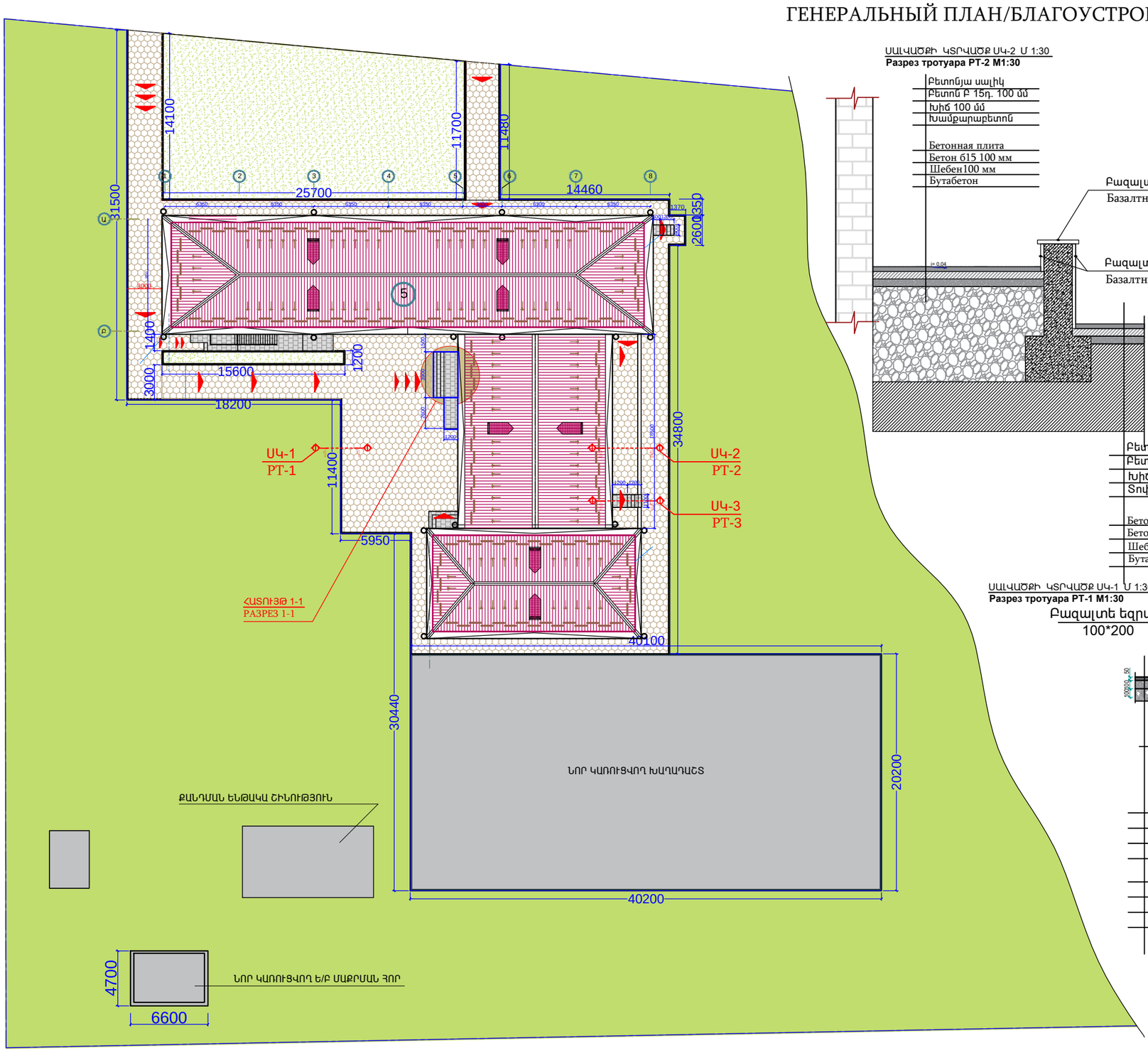

ՍԱԼԱՎԱՇՔԻ ԿՏՐՎԱՇՔ ՍԿ-2 Մ 1:30
Разрез тротуара РТ-2 М1:30

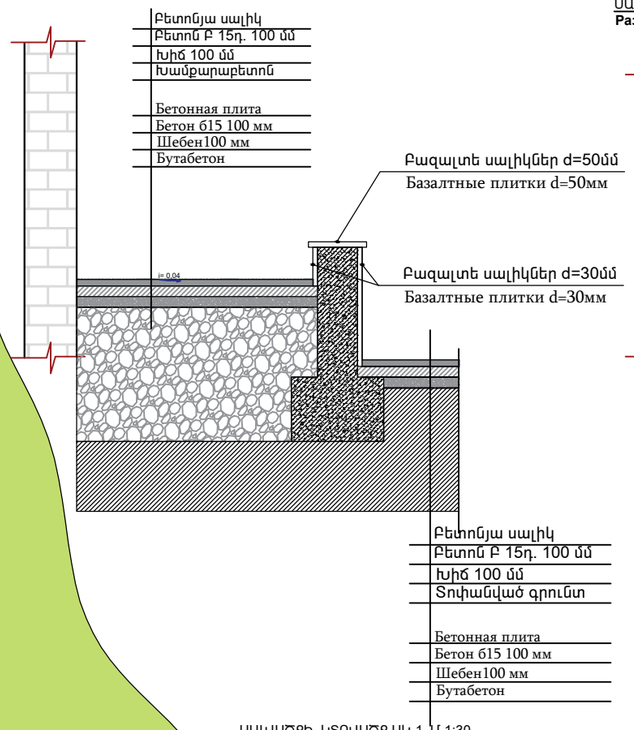

ՍԱԼԱՎԱՇՔԻ ԿՏՐՎԱՇՔ ՍԿ-3 Մ 1:30
Разрез тротуара РТ-3 М1:30

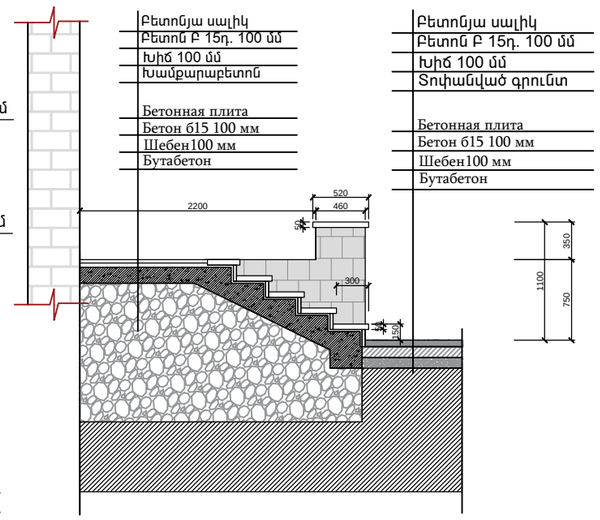

ՍԱԼԱՎԱՇՔԻ ԿՏՐՎԱՇՔ ՍԿ-1 Մ 1:30
Разрез тротуара РТ-1 М1:30

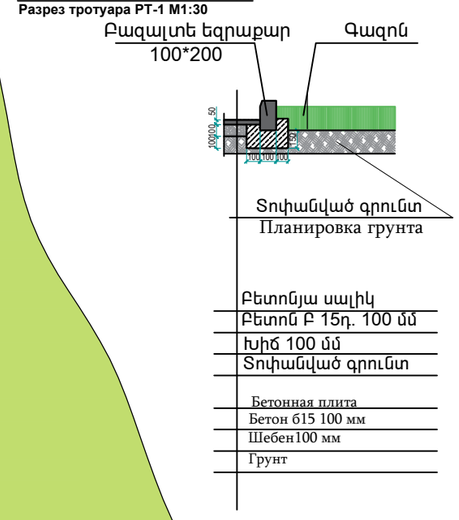

	ԲԱՐԵԿԱՐԳՄԱՆ ԱՇԽԱՏԱՆՔՆԵՐԻ ԾԱՎԱԼՆԵՐ ОБЪЕМЫ РОБОТ ПО БЛАГОУСТРОЙСТВУ	ՔԱՆԱԿ КОЛИЧЕСТВО
1	Բետոնյա սալիկներ 60մմ Бетонная брусчатка 60мм	499.8քմ 499.8м2
2	Բազալտե սալիկներ 30մմ Базальтовая плита	36.4քմ 36.4м2
3	Բազալտե սալիկներ 50մմ Базальтовая плита	8.6քմ 8.6м2
4	Ծաղկանոց Газон	332քմ 332м2
5	Բետոնյա եզրաքար 100*200 Бетонный бордюр 100*200	324.6գծմ 324.6м

ՊԱՅՄԱՆԱԿԱՆ ՆՇԱՆՆԵՐ
НАИМЕНОЖАНИЕ ЗНАКОВ

Բետոնյա սալիկներ 30մմ
Бетонная брусчатка 30мм

Բազալտե սալիկներ
Базальтовая плита

Ծաղկանոց
Газон

ՊԱՀՏՈՆ	ԱԼՈՒՆ,ԱԶԳԱՆՈՒՆ	ՍՏՈՐԳՐ.
ՆԱԽԱԳԱՀ	Ա. ԱԼԵՔՍԱՆՅԱՆ	
ՆԳԾ	Վ. ՄԻՐԶՈՅԱՆ	
ՆԱԽԱԳԾԵՏ	Շ. ՓԱՐՅԱՆ	

ՀՀ ՍՅՈՒՆԻՔԻ ՄԱՐԶԻ ՍԻՍԻԱՆ ՀԱՄԱՅՆՔԻ ԱԽԱԼԱՏՅԱՆ ԳՅՈՒՂԻ ԿՐԹԱՀԱՄԱԼԻՐԻ ՇԵՆՔԻ ԲԱՐԵԼԱՎՄԱՆ ԵՎ ՎԵՐԿԱՆՈՐՈԳՄԱՆ ՆԱԽԱԳԾԱՆԱԽԱՀԱՇՎԱՌՄԱՆ ՓԱՍՏԱԹՂԹԵՐԻ ՄՇԱԿՄԱՆ ԱՇԽԱՏԱՆՔՆԵՐ:
ПРОЕКТНО-СМЕТНАЯ ДОКУМЕНТАЦИЯ НА БЛАГОУСТРОЙСТВО И РЕМОНТНЫЕ РАБОТЫ ОСНОВНОЙ ШКОЛЫ СЕЛА АХАЛАТЯН, РЕГИОН СЮНИК, РА

ՊԵՏԱԿԱՆ ԵՎ ՔԱՂԱՔԱՇԻՆԱՐԱՐԱԿԱՆ ԿՈՄԻՏԵ/ КОМИТЕТ ПО ГРАДОСТРОИТЕЛЬСТВУ

«ՄԱՍՏԱՐԱ» ԱԿ МАСТАРА ПК

ՃԱՐՏԱՐԱՊԵՏԱՇԻՆԱՐԱԿԱՆ ՄԱՍ /АРХИТЕКТУРА

ԳԼԽԱՎՈՐ ՀԱՏԱԿԱԳԻԾ/ԱՐՏԱՔԻՆ ԲԱՐԵԿԱՐԳՈՒՄ/ Մ 1 : 500
ГЕНЕРАЛЬНЫЙ ПЛАН /БЛАГОУСТРОЙСТВО ТЕРРИТОРИИ/ М 1 : 500

ՓՈՒԼ ЭТАП	ԹԵՐԹ ЛИСТ	ԹԵՐԹԵՐ ЛИСТЕР
ԱՆ/РП	2	29

ՆՈՐ ԻՐԱԿԱՆԱՑՎՈՂ ԱՐՏԱՔԻՆ ԱՍՏԻՃԱՆ ԱԼ-1
НОВАЯ РЕАЛИЗУЕМАЯ ВНЕШНАЯ ЛЕСТНИЦА ВЛ-1

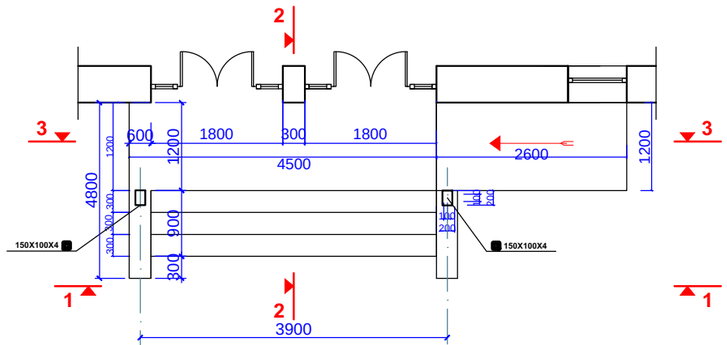

ՀԱՏՈՒՅԹ 1-1
РАЗРЕЗ 1-1

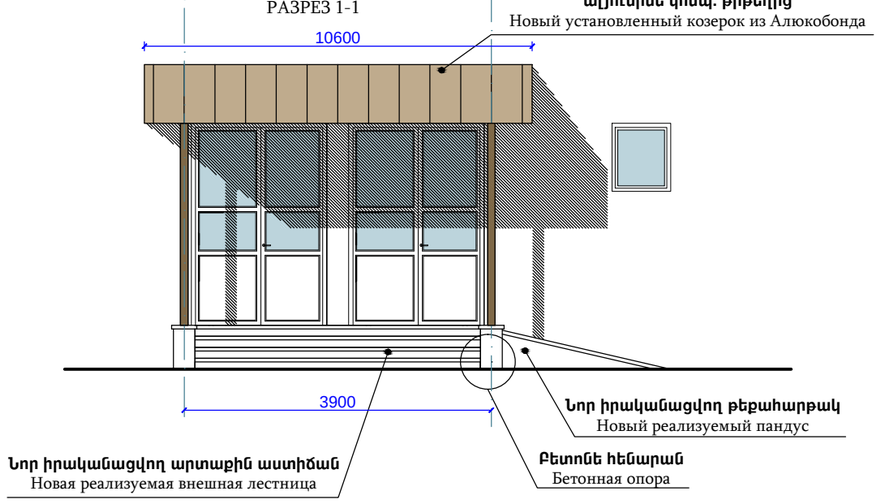

ՀԱՏՈՒՅԹ 2-2
РАЗРЕЗ 2-2

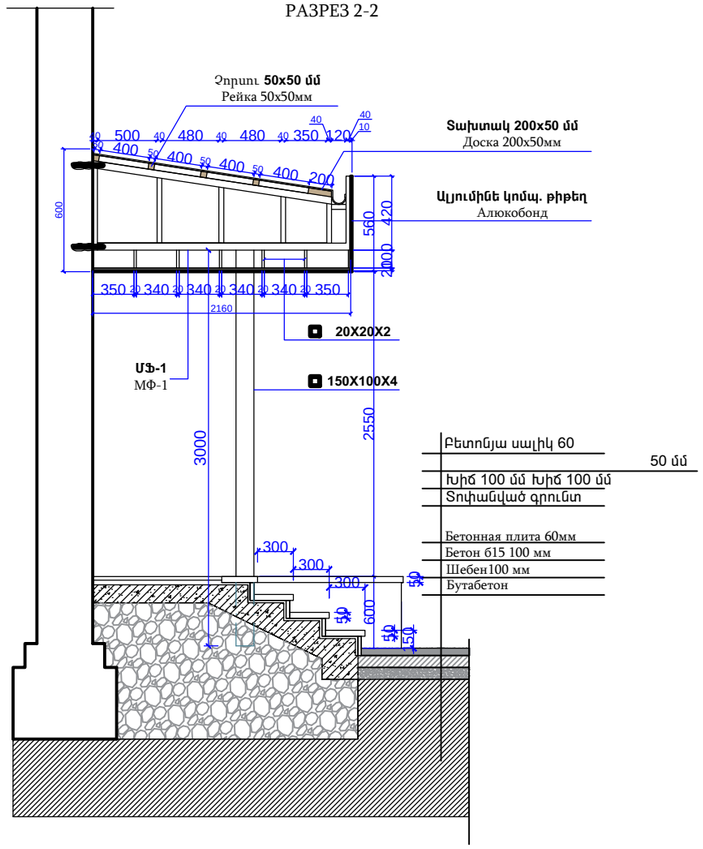

МЕТАЛИЧЕСКАЯ ФЕРМА МФ-1
ՄԵՏԱՂԱԿԱՆ ՖԵՐՄԱ ՄՖ-1

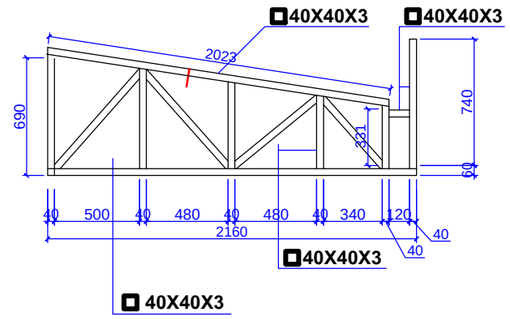

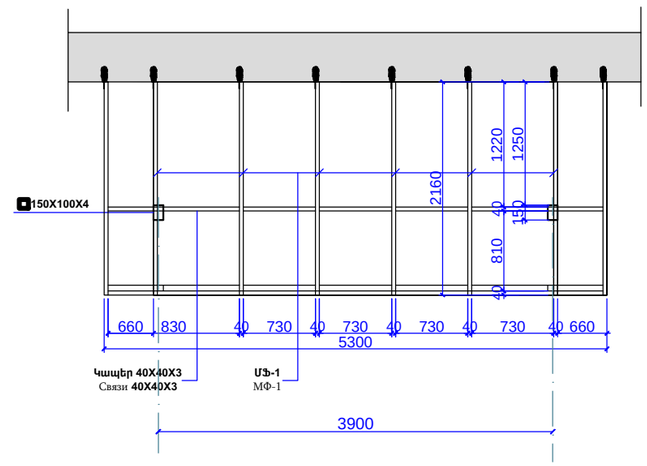

ՀԱՏՈՒՅԹ 3-3
РАЗРЕЗ 3-3

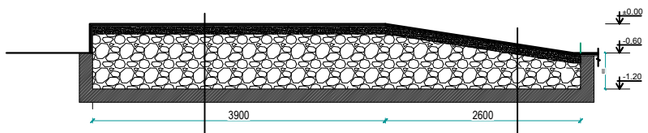

Բազա սալիկ	Բետոնյա սալիկ
Բետոն Բ 15դ. 100 մմ	Բետոն Բ 15դ. 100 մմ
Խիճ 100 մմ	Խիճ 100 մմ
Տոփանված գրունտ	Տոփանված գրունտ
Բ плита	Бетонная плита
Бетон б15 100 мм	Бетон б15 100 мм
Шебен100 мм	Шебен100 мм
Бутабетон	Бутабетон

Խարսխային հեղուսներ Մ1:10

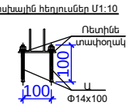

Նյութերի մասնագիր
Материальная ведомость

N	ԱՆՎԱՆՈՒՄԸ	ՔԱՆԱԿԸ	
	ԳԼԽԱՎՈՐ ՄՈՒՏՔԻ ՀԱՐԹԱԿ		
1	Разборка бетонных полов	4.9	Մ³/М³
2	Разборка бутобетонных фундаментов	1.6	Մ³/М³
3	Разработка грунта	5.3	Մ³/М³
4	Устройство бутобетонных фундаментов	8.20	Մ³/М³
5	Устройство бетонных полов и стен	2.7	Մ³/М³
6	Облицовка полов и стен из базльтовых плит 30мм	5.6	Մ²/М²
7	Облицовка лестниц и пандусов из базльт. плит 30мм	13.7	Մ²/М²

NN	Աշխատանքների անվանումը Наименование работ			Քանակ Объем	Չափման միավորը Единица измерения
	Հովար Հ-1/ Козерок К-1				
1	150X100X4	ԳՈՍՏ 30245-2003 ГОСТ 30245-2003	L-6.0 Գծ.մ L-6.0 Пог.м	62.6	կգ/кг
2	40X40X3	ԳՈՍՏ 30245-2003 ГОСТ 30245-2003	L-87.2 Գծ.մ L-87.2 Пог.м	329.6	կգ/кг
3	20X20X2	ԳՈՍՏ 30245-2003 ГОСТ 30245-2003	L-27 Գծ.մ L-27 Пог.м	72.4	կգ/кг
4	Φ12A500c	ԳՈՍՏ 30245-2003 ГОСТ 30245-2003	L-8 Գծ.մ L-8 Пог.м	10	կգ/кг
5	Չորսուն 50x50 մմ Рейка 50x50 мм		L-21.2 Գծ.մ L-21.2 Пог.м	0.1	Մ³/М³
6	Տախտակ 200x50 մմ Доска 200x50 мм		L-5.3 Գծ.մ L-5.3 Пог.м	0.1	Մ³/М³
7	Оцинкованный профил 0.50 мм	0.50 մմ		17.7	Մ²/М²
8	Желоб из кровельной стали 0.50 мм			5.3	/М³
9	Доска 200x50 мм	4 մմ		9.7	Մ²/М²

ՊԱՇՏՈՆ	ԱՆՈՒՆ,ԱԶԳԱՆՈՒՆ	ՍՏՈՐԳՐ.
ՆԱԽԱԳԱՀ	Ա. ԱԼԵՔՍԱՆՅԱՆ	
ՆԳԵ	Վ. ՄԻՐԶՈՅԱՆ	
ՆԱԽԱԳԾԵՑ	Շ. ՓԱՐՍՅԱՆ	

ՀՀ ՍՅՈՒՆԻՔԻ ՄԱՐԶԻ ՍԻՍԻԱՆ ՀԱՄԱՅՆՔԻ ԱԽԱԼԱԹՅԱՆ ԳՅՈՒՂԻ ԿՐԹԱԿԱՆԱԼՈՒՐԻ ՇԵՆՔԻ ԲԱՐԵԼԱՎՄԱՆ ԵՎ ՎԵՐԱՆՈՐՈԳՄԱՆ ՆԱԽԱԳԾԱՆԱԽԱՀԱՇՎԱՅԻՆ ՓԱՍՏԱԹՂԹԵՐԻ ՄՇԱԿՄԱՆ ԱՇԽԱՏԱՆՔՆԵՐ:
ПРОЕКТНО-СМЕТНАЯ ДОКУМЕНТАЦИЯ НА БЛАГОУСТРОЙСТВО И РЕМОНТНЫЕ РАБОТЫ ОСНОВНОЙ ШКОЛЫ СЕЛА АХЛАТЯН, РЕГИОН СЮНИК, РА

ՊԱՏՎԻՐԱՏՈՒ՝ ՀՀ ՔԱՂԱՔԱՇԻՆՈՒԹՅԱՆ ԿՈՄԻՏԵ/ КОМИТЕТ ПО ГРАДОСТРОИТЕЛЬСТВУ

«ՄԱՍՏԱՐԱ» ԱԿ МАСТАРА ПК

ՃԱՐՏԱՐԱՊԵՏԱՇԻՆԱՐԱՐԱԿԱՆ ՄԱՍ /АРХИТЕКТУРА

ՆՈՐ ԻՐԱԿԱՆԱՑՎՈՂ ԱՐՏԱՔԻՆ ԱՍՏԻՃԱՆ ԵՎ ԹԵՔԱՀԱՐԹԱԿ
НОВАЯ РЕАЛИЗУЕМАЯ ВНЕШНАЯ ЛЕСТНИЦА ВЛ-1 И ПАНДУС, НОВЫЙ УСТАНОВЛЕННЫЙ КОЗЕРОК

ՓՈՒԼ ЭТАП	ԹԵՐԹ ЛИСТ	ԹԵՐԹԵՐ ЛИСТЕР
ԱՆ/РП	3	29

ԱՌԱՋԻՆ ՀԱՐԿԻ ՉԱՓԱԳՐՈՒԹՅԱՆ ՀԱՏԱԿԱԳԻԾ Մ 1 : 100

ОБМЕРНЫЙ ПЛАН ПЕРВОГО ЭТАЖА М1:100

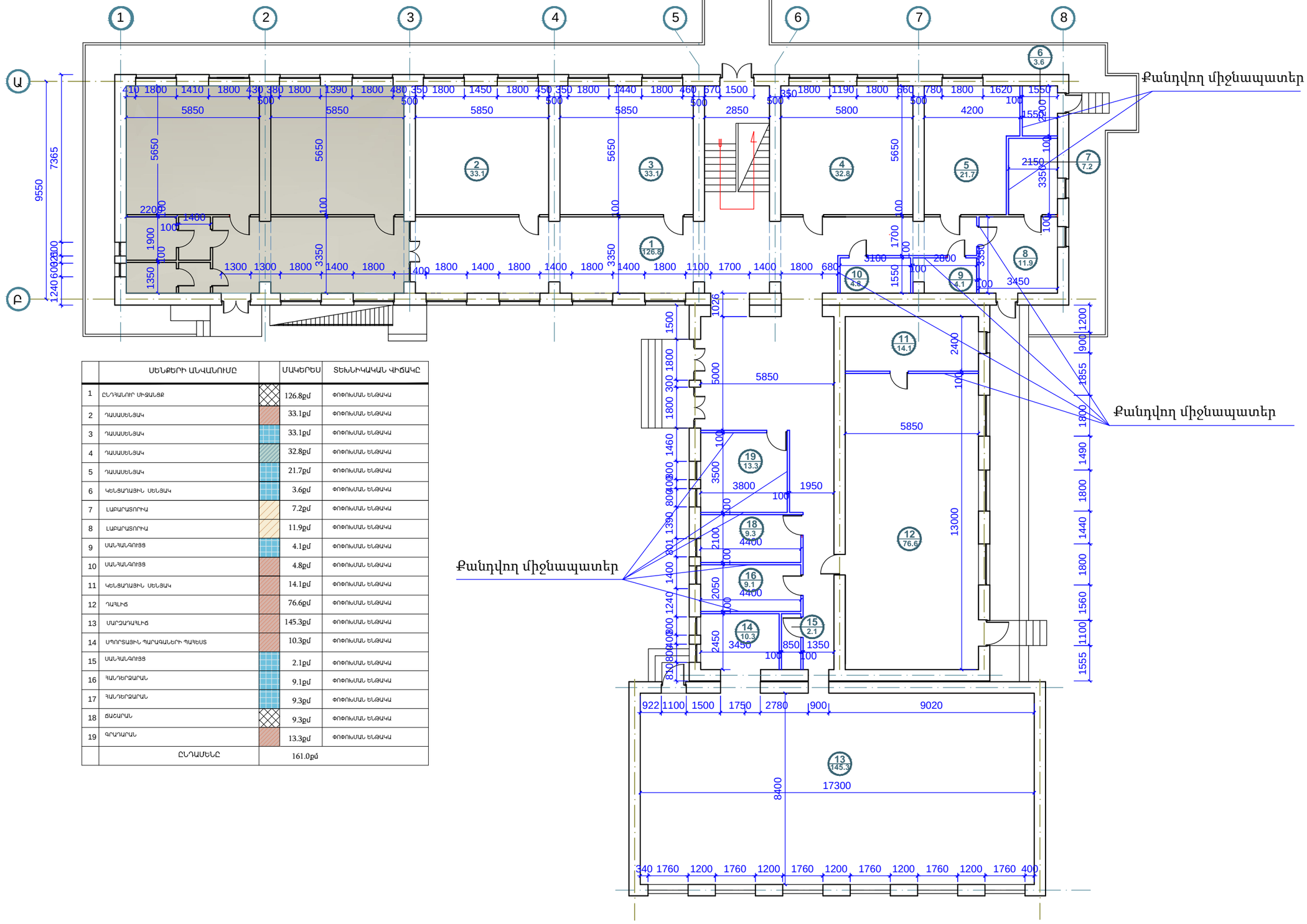

	ՍԵՆՔԵՐԻ ԱՆՎԱՆՈՒՄԸ		ՄԱԿԵՐԵՍ	ՏԵԽՆԻԿԱԿԱՆ ՎԻՃԱԿԸ
1	ԸՆԴՀԱՆՈՒՐ ՄԻՏՁԱՆՑՔ		126.8քմ	ՓՈՓՈԽՄԱՆ ԵՆԹԱԿԱ
2	ԴԱՍԱՍԵՆՅԱԿ		33.1քմ	ՓՈՓՈԽՄԱՆ ԵՆԹԱԿԱ
3	ԴԱՍԱՍԵՆՅԱԿ		33.1քմ	ՓՈՓՈԽՄԱՆ ԵՆԹԱԿԱ
4	ԴԱՍԱՍԵՆՅԱԿ		32.8քմ	ՓՈՓՈԽՄԱՆ ԵՆԹԱԿԱ
5	ԴԱՍԱՍԵՆՅԱԿ		21.7քմ	ՓՈՓՈԽՄԱՆ ԵՆԹԱԿԱ
6	ԿԵՆՑԱՂԱՅԻՆ ՍԵՆՅԱԿ		3.6քմ	ՓՈՓՈԽՄԱՆ ԵՆԹԱԿԱ
7	ԼԱԲԱՐԱՏՈՒՐԻ		7.2քմ	ՓՈՓՈԽՄԱՆ ԵՆԹԱԿԱ
8	ԼԱԲԱՐԱՏՈՒՐԻ		11.9քմ	ՓՈՓՈԽՄԱՆ ԵՆԹԱԿԱ
9	ՍԱՆՀԱՆԳՈՒՅՑ		4.1քմ	ՓՈՓՈԽՄԱՆ ԵՆԹԱԿԱ
10	ՍԱՆՀԱՆԳՈՒՅՑ		4.8քմ	ՓՈՓՈԽՄԱՆ ԵՆԹԱԿԱ
11	ԿԵՆՑԱՂԱՅԻՆ ՍԵՆՅԱԿ		14.1քմ	ՓՈՓՈԽՄԱՆ ԵՆԹԱԿԱ
12	ԴԱՀԼԻՃ		76.6քմ	ՓՈՓՈԽՄԱՆ ԵՆԹԱԿԱ
13	ՍՄԱՐԶԱԴԱՀԼԻՃ		145.3քմ	ՓՈՓՈԽՄԱՆ ԵՆԹԱԿԱ
14	ՍՊՈՐՏԱՅԻՆ ՊԱՐԱԳԱԼԵՐԻ ՊԱՀԵՍՏ		10.3քմ	ՓՈՓՈԽՄԱՆ ԵՆԹԱԿԱ
15	ՍԱՆՀԱՆԳՈՒՅՑ		2.1քմ	ՓՈՓՈԽՄԱՆ ԵՆԹԱԿԱ
16	ՀԱՆԴԵՐՁԱՐԱՆ		9.1քմ	ՓՈՓՈԽՄԱՆ ԵՆԹԱԿԱ
17	ՀԱՆԴԵՐՁԱՐԱՆ		9.3քմ	ՓՈՓՈԽՄԱՆ ԵՆԹԱԿԱ
18	ՃԱՇԱՐԱՆ		9.3քմ	ՓՈՓՈԽՄԱՆ ԵՆԹԱԿԱ
19	ԳՐԱԴԱՐԱՆ		13.3քմ	ՓՈՓՈԽՄԱՆ ԵՆԹԱԿԱ
	ԸՆԴԱՄԵՆԸ		161.0քմ	

ՊԱՇՏՈՆ	ԱՆՈՒՆ,ԱԶԳԱՆՈՒՆ	ՍՏՈՐԳՐ.
ՆԱԽԱԳԱՀ	Ա. ԱԼԵՔՍԱՆՅԱՆ	
ՆԳՁ	Վ. ՄԻՐԶՈՅԱՆ	
ՆԱԽԱԳԾԵՑ	Շ. ՓԱՐՍՅԱՆ	

ՀՀ ՍՅՈՒՆԻՔԻ ՄԱՐԶԻ ՍԻՍԻԱՆ ՀԱՄԱՅՆՔԻ ԱԽԼԱԹՅԱՆ ԳՅՈՒՂԻ ԿՐԹԱԿԱՆԱԼԻՐԻ ՇԵՆՔԻ ԲԱՐԵԼԱՎՄԱՆ ԵՎ ՎԵՐԱՆՈՐՈԳՄԱՆ ՆԱԽԱԳԾԱՆԱԽԱՀԱՇՎԱՅԻՆ ՓԱՍՏԱԹՂԹԵՐԻ ՄՇԱԿՄԱՆ ԱՇԽԱՏԱՆՔՆԵՐ:

ПРОЕКТНО-СМЕТНАЯ ДОКУМЕНТАЦИЯ НА БЛАГОУСТРОЙСТВО И РЕМОНТНЫЕ РАБОТЫ ОСНОВНОЙ ШКОЛЫ СЕЛА АХЛАТЯН, РЕГИОН СЮНИК, РА

ՊԵՏԱՅԻՔԱՅԻՆ ՀՀ ՔԱՂԱՔԱՇԻՆՈՒԹՅԱՆ ԿՈՄԻՏԵ/ КОМИТЕТ ПО ГРАДОСТРОИТЕЛЬСТВУ

«ՄԱՍՏԱՐԱ» ԱԿ МАСТАРА ПК

ՃԱՐՏԱՐԱՊԵՏԱՇԻՆԱՐԱՐԱԿԱՆ ՄԱՍ /АРХИТЕКТУРА

ԱՌԱՋԻՆ ՀԱՐԿԻ ՉԱՓԱԳՐՈՒԹՅԱՆ ՀԱՏԱԿԱԳԻԾ Մ 1 : 100

ОБМЕРНЫЙ ПЛАН ПЕРВОГО ЭТАЖА М1:100

ՓՈՒԼ ЭТАП	ԹԵՐԹ ЛИСТ	ԹԵՐԹԵՐ ЛИСТЕР
ԱՆ/РП	4	29

ԵՐԿՐՈՐԴ ՀԱՐԿԻ ՉԱՓԱԳՐՈՒԹՅԱՆ ՀԱՏԱԿԱԳԻԾ Մ 1 : 100

ОБМЕРНЫЙ ПЛАН ВТОРОГО ЭТАЖА М1:100

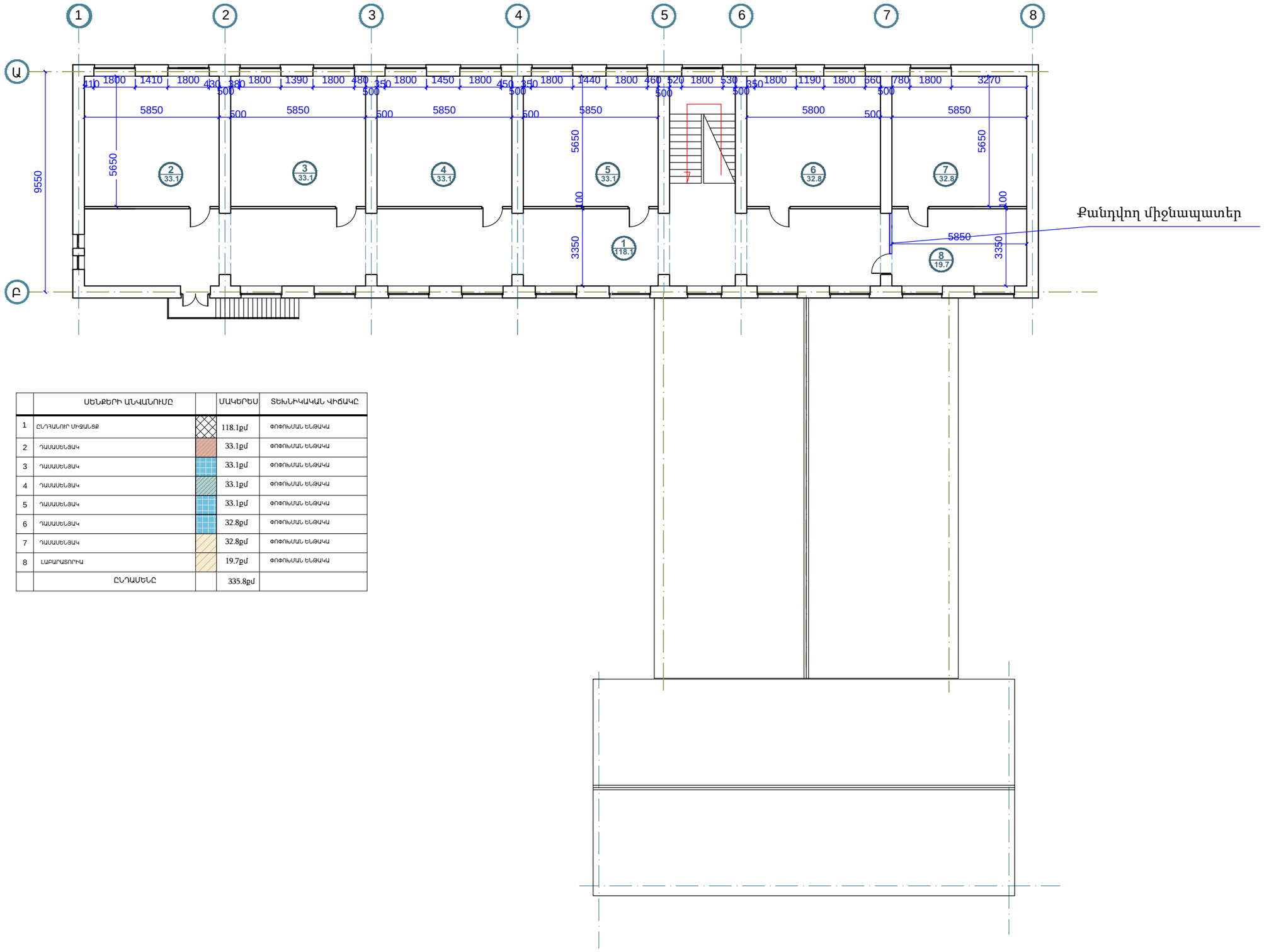

	ՍԵՆՔԵՐԻ ԱՆՎԱՆՈՒՄԸ		ՄԱԿԵՐԵՍ	ՏԵԽՆԻԿԱԿԱՆ ՎԻՃԱԿԸ
1	ԸՆԴՀԱՆՈՒՐ ՍԻՏՉԱՆՑՔ		118.1քմ	ՓՈՓՈԽՄԱՆ ԵՆԹԱԿԱ
2	ԴԱՍԱՍԵՆՅԱԿ		33.1քմ	ՓՈՓՈԽՄԱՆ ԵՆԹԱԿԱ
3	ԴԱՍԱՍԵՆՅԱԿ		33.1քմ	ՓՈՓՈԽՄԱՆ ԵՆԹԱԿԱ
4	ԴԱՍԱՍԵՆՅԱԿ		33.1քմ	ՓՈՓՈԽՄԱՆ ԵՆԹԱԿԱ
5	ԴԱՍԱՍԵՆՅԱԿ		33.1քմ	ՓՈՓՈԽՄԱՆ ԵՆԹԱԿԱ
6	ԴԱՍԱՍԵՆՅԱԿ		32.8քմ	ՓՈՓՈԽՄԱՆ ԵՆԹԱԿԱ
7	ԴԱՍԱՍԵՆՅԱԿ		32.8քմ	ՓՈՓՈԽՄԱՆ ԵՆԹԱԿԱ
8	ԼԱԲԱՐԱՏՈՐԻԱ		19.7քմ	ՓՈՓՈԽՄԱՆ ԵՆԹԱԿԱ
	ԸՆԴԱՄԵՆԸ		335.8քմ	

ՊԱՇՏՈՆ	ԱՆՈՒՆ,ԱԶԳԱՆՈՒՆ	ՍՏՈՐԱԳՐ.
ՆԱԽԱԳԱՀ	Ա. ԱԼԵՔՍԱՆՅԱՆ	
ՆԳՁ	Վ. ՄԻՐԶՈՅԱՆ	
ՆԱԽԱԳԾԵՑ	Շ. ՓԱՐՍՅԱՆ	

ՀՀ ՍՅՈՒՆԻՔԻ ՄԱՐԶԻ ՍԻՍԻԱՆ ՀԱՄԱՅՆՔԻ ԱԽԼԱԹՅԱՆ ԳՅՈՒՂԻ ԿՐԹԱՀԱՄԱԼԻՐԻ ՇԵՆՔԻ ԲԱՐԵԼԱՎՄԱՆ ԵՎ ՎԵՐԱՆՈՐՈԳՄԱՆ ՆԱԽԱԳԾԱՆԱՀԱՇՎԱՅԻՆ ՓԱՍՏԱԹՂԹԵՐԻ ՄՇԱԿՄԱՆ ԱՇԽԱՏԱՆՔՆԵՐ:

ПРОЕКТНО-СМЕТНАЯ ДОКУМЕНТАЦИЯ НА БЛАГОУСТРОЙСТВО И РЕМОНТНЫЕ РАБОТЫ ОСНОВНОЙ ШКОЛЫ СЕЛА АХЛАТЯН, РЕГИОН СЮНИК, РА

ՊԵՏԱՐԱՆ՝ ՀՀ ՔԱՂԱՔԱՇԻՆՈՒԹՅԱՆ ԿՈՄԻՏԵ/ КОМИТЕТ ПО ГРАДОСТРОИТЕЛЬСТВУ

«ՄԱՍՏԱՐԱ» ԱԿ МАСТАРА ПК

ՃԱՐՏԱՐԱՊԵՏԱՇԻՆԱՐԱՐԱԿԱՆ ՄԱՍ /АРХИТЕКТУРА

ԵՐԿՐՈՐԴ ՀԱՐԿԻ ՉԱՓԱԳՐՈՒԹՅԱՆ ՀԱՏԱԿԱԳԻԾ Մ 1 : 100

ОБМЕРНЫЙ ПЛАН ВТОРОГО ЭТАЖА М1:100

ՓՈՒԼ ЭТАП	ԹԵՐԹ ЛИСТ	ԹԵՐԹԵՐ ЛИСТЕР
ԱՆ/РП	5	29

ԱՌԱՋԻՆ ՀԱՐԿԻ ՎԵՐԱՓՈԽՎԱԾ ՀԱՏԱԿԱԳԻԾ Մ 1 : 100

ПЕРЕПЛАНИРОВКА ПЕРВОГО ЭТАЖА М1:100

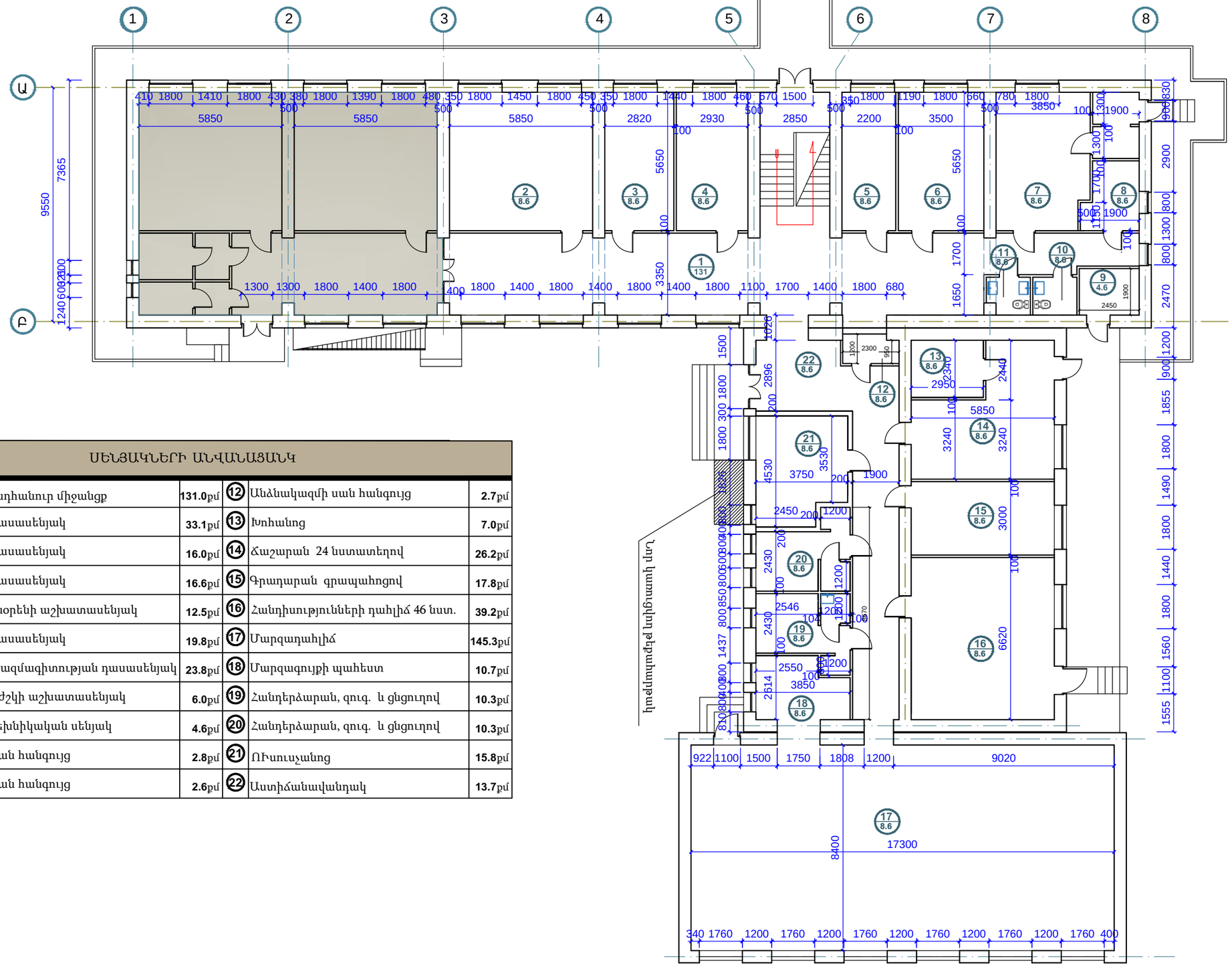

ՍԵՆՅԱԿՆԵՐԻ ԱՆՎԱՆԱՑԱՆԿ

1	Ընդհանուր միջանցք	131.0քմ	12	Անձնակազմի սան հանգույց	2.7քմ
2	Դասասենյակ	33.1քմ	13	Խոհանոց	7.0քմ
3	Դասասենյակ	16.0քմ	14	Ճաշարան 24 նստատեղով	26.2քմ
4	Դասասենյակ	16.6քմ	15	Գրադարան գրապահոցով	17.8քմ
5	Տնօրենի աշխատասենյակ	12.5քմ	16	Հանդիսությունների դահլիճ 46 նստ.	39.2քմ
6	Դասասենյակ	19.8քմ	17	Մարզադահլիճ	145.3քմ
7	Ռազմագիտության դասասենյակ	23.8քմ	18	Մարզագույքի պահեստ	10.7քմ
8	Բժշկի աշխատասենյակ	6.0քմ	19	Հանդերձարան, զուգ. և ցնցուղով	10.3քմ
9	Տեխնիկական սենյակ	4.6քմ	20	Հանդերձարան, զուգ. և ցնցուղով	10.3քմ
10	Սան հանգույց	2.8քմ	21	ՈՒսուչանոց	15.8քմ
11	Սան հանգույց	2.6քմ	22	Աստիճանավանդակ	13.7քմ

ՊԱՇՏՈՆ	ԱՆՈՒՆ,ԱԶԳԱՆՈՒՆ	ՍՏՈՐԱԳՐ.
ՆԱԽԱԳԱՀ	Ա. ԱԼԵՔՍԱՆՅԱՆ	
ՆԳԵ	Վ. ՄԻՐԶՈՅԱՆ	
ՆԱԽԱԳԾԵՑ	Շ. ՓԱՐՍՅԱՆ	

ՀՀ ՍՅՈՒՆԻՔԻ ՄԱՐԶԻ ՍԻՍԻԱՆ ՀԱՄԱՅՆՔԻ ԱԽԼԱԹՅԱՆ ԳՅՈՒՂԻ ԿՐԹԱԿԱՆԱԼԻՐԻ ՇԵՆՔԻ ԲԱՐԵԼԱՎՄԱՆ ԵՎ ՎԵՐԱՆՈՐՈԳՄԱՆ ՆԱԽԱԳԾԱՆԱԽԱՀԱՇՎԱՅԻՆ ՓԱՍԱԹՂԹԵՐԻ ՄՇԱԿՄԱՆ ԱՇԽԱՏԱՆՔՆԵՐ:

ПРОЕКТНО-СМЕТНАЯ ДОКУМЕНТАЦИЯ НА БЛАГОУСТРОЙСТВО И РЕМОНТНЫЕ РАБОТЫ ОСНОВНОЙ ШКОЛЫ СЕЛА АХЛАТЯН, РЕГИОН СЮНИК, РА

ՊԵՏԱՅԻՆ ՀԱՆՁՆԱԺՈՂՈՎ/ ՀՀ ՔԱՂԱՔԱՇԻՆՈՒԹՅԱՆ ԿՈՄԻՏԵ/ КОМИТЕТ ПО ГРАДОСТРОИТЕЛЬСТВУ

«ՄԱՍՏԱՐԱ» ԱԿ МАСТАРА ПК

ՃԱՐՏԱՐԱՊԵՏԱՇԻՆԱՐԱՐԱԿԱՆ ՄԱՍ /АРХИТЕКТУРА

ԱՌԱՋԻՆ ՀԱՐԿԻ ՎԵՐԱՓՈԽՎԱԾ ՀԱՏԱԿԱԳԻԾ Մ 1 : 100

ПЕРЕПЛАНИРОВКА ПЕРВОГО ЭТАЖА М1:100

ՓՈՒԼ ЭТАП	ԹԵՐԹ ЛИСТ	ԹԵՐԹԵՐ ЛИСТЕР
ԱՆ/РП	6	29

ԵՐԿՐՈՐԴ ՀԱՐԿԻ ՎԵՐԱՓՈԽՎԱԾ ՀԱՏԱԿԱԳԻԾ Մ 1 : 100

ПЕРЕПЛАНИРОВКА ВТОРОГО ЭТАЖА М1:100

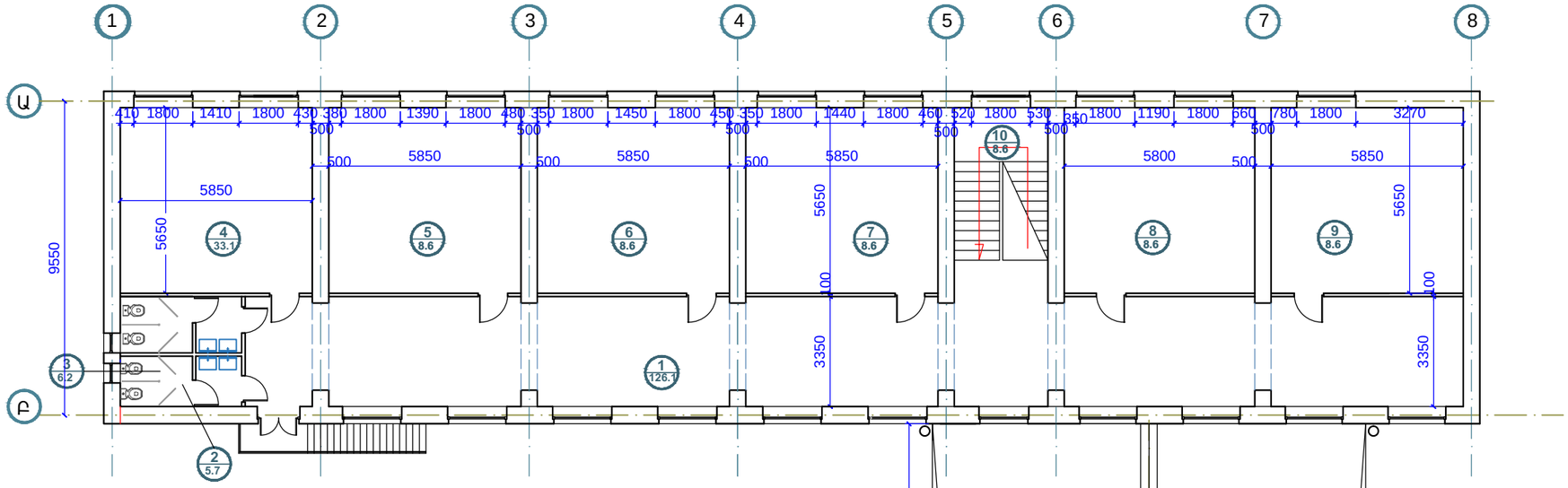

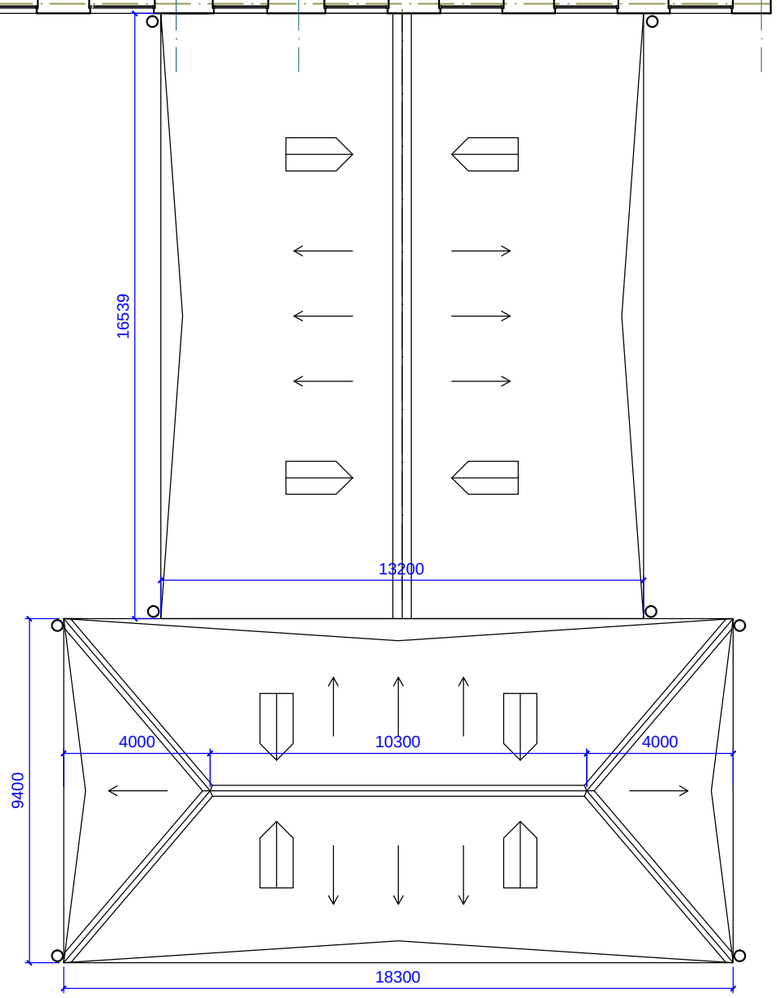

ՍԵՆՅԱԿՆԵՐԻ ԱՆՎԱՆԱՑԱՆԿ					
1	Ընդհանուր միջանցք	126.1քմ	6	Դասասենյակ	33.1քմ
2	Սան հանգույց	5.7քմ	7	Դասասենյակ	33.1քմ
3	Սան հանգույց	6.2քմ	8	Դասասենյակ	32.8քմ
4	Դասասենյակ	33.1քմ	9	Դասասենյակ	32.8քմ
5	Դասասենյակ	33.1քմ	10	Աստիճանավանդակ	13.2քմ

ՊԱՇՏՈՆ	ԱՆՈՒՆ,ԱԶԳԱՆՈՒՆ	ՍՏՈՐԱԳՐ.
ՆԱԽԱԳԱՀ	Ա. ԱԼԵՔՍԱՆՅԱՆ	
ՆԳՑ	Վ. ՄԻՐԶՈՅԱՆ	
ՆԱԽԱԳԾԵՑ	Շ. ՓԱՐՍՅԱՆ	

ՀՀ ԱՅՈՒՆԻՔԻ ՄԱՐԶԻ ՍԻՍԻԱՆ ՀԱՄԱՅՆՔԻ ԱԽԼԱԹՅԱՆ ԳՅՈՒՂԻ ԿՐԹԱՀԱՄԱԼԻՐԻ ՇԵՆՔԻ ԲԱՐԵԼԱՎՄԱՆ ԵՎ ՎԵՐԱՆՈՐՈԳՄԱՆ ՆԱԽԱԳԾԱՆԱՀԱՇՎԱՅԻՆ ՓԱՍՏԱԹՂԹԵՐԻ ՄՇԱԿՄԱՆ ԱՇԽԱՏԱՆՔՆԵՐ:

ПРОЕКТНО-СМЕТНАЯ ДОКУМЕНТАЦИЯ НА БЛАГОУСТРОЙСТВО И РЕМОНТНЫЕ РАБОТЫ ОСНОВНОЙ ШКОЛЫ СЕЛА АХЛАТЯН, РЕГИОН СЮНИК, РА

ՊԵՏԱԿԱՆ ՀՀ ՔԱՂԱՔԱՇԻՆՈՒԹՅԱՆ ԿՈՄԻՏԵ/ КОМИТЕТ ПО ГРАДОСТРОИТЕЛЬСТВУ

«ՄԱՍՏԱՐԱ» ԱԿ МАСТАРА ПК

ճարտարապետաշինարարական մաս /АРХИТЕКТУРА

ԵՐԿՐՈՐԴ ՀԱՐԿԻ ՎԵՐԱՓՈԽՎԱԾ ՀԱՏԱԿԱԳԻԾ Մ 1 : 100

ПЕРЕПЛАНИРОВКА ВТОРОГО ЭТАЖА М1:100

ՓՈՒԼ ЭТАП	ԹԵՐԹ ЛИСТ	ԹԵՐԹԵՐ ЛИСТЕР
ԱՆ/РП	7	29

ԱՌԱՋԻՆ ՀԱՐԿԻ ՀԱՏԱԿԱԳԻԾ/ ՀԱՏԱԿՆԵՐԻ ԵՐԵՍԱՊԱՏՄԱՆ ՆԱԽԱԳԻԾ/ Մ 1 : 100

ПЛАН ПЕРВОГО ЭТАЖА/ ПЛАН НАПОЛЬНЫХ ПОКРЫТИЙ/ M1:100

ՍԵՆՅԱԿՆԵՐԻ ԱՆՎԱՆԱՑԱՆԿ

1	Ընդհանուր միջանցք	131.0քմ	12	Անձնակազմի սան հանգույց	2.7քմ
2	Դասասենյակ	33.1քմ	13	Խոհանոց	7.0քմ
3	Դասասենյակ	16.0քմ	14	Ճաշարան 24 նստատեղով	26.2քմ
4	Դասասենյակ	16.6քմ	15	Գրադարան գրապահոցով	17.8քմ
5	Տնօրենի աշխատասենյակ	12.5քմ	16	Հանդիսությունների դահլիճ 46 նստ.	39.2քմ
6	Դասասենյակ	19.8քմ	17	Մարզադահլիճ	145.3քմ
7	Ռազմագիտության դասասենյակ	23.8քմ	18	Մարզագույքի պահեստ	10.7քմ
8	Բժշկի աշխատասենյակ	6.0քմ	19	Հանդերձարան, զուգ. և ցնցուղով	10.3քմ
9	Տեխնիկական սենյակ	4.6քմ	20	Հանդերձարան, զուգ. և ցնցուղով	10.3քմ
10	Սան հանգույց	2.8քմ	21	ՈՒսուսչանոց	15.8քմ
11	Սան հանգույց	2.6քմ	22	Աստիճանավանդակ	13.7քմ

ՆՇՈՒԹԵՐ		ՄԱԿԵՐԵՍ
	ՎԻՆԻԼԵ ՀԱՏԱԿ	345.9
	ԿԵՐԱՄՈԳՐԱՆԻՏ	157.2
	ԿԵՐԱՄԻԿԱԿԱՆ ՍԱԼԵՐ	51.0
	ԸՆԴԱՄԵՆԸ	554.1

ՊԱՇՏՈՆ	ԱՆՈՒՆ,ԱԶԳԱՆՈՒՆ	ՍՏՈՐԱԳՐ.
ՆԱԽԱԳԱՀ	Ա. ԱԼԵՔՍԱՆՅԱՆ	
ՆԳԵ	Վ. ՄԻՐԶՈՅԱՆ	
ՆԱԽԱԳԾԵՑ	Շ. ՓԱՐՍՅԱՆ	

ՀՀ ՍՅՈՒՆԻՔԻ ՄԱՐԶԻ ԱԽԱԼԱՏՅԱՆ ՀԱՄԱՅՆՔԻ ԱԽԼԱՏՅԱՆ ԳՅՈՒՂԻ ԿՐԹԱՀԱՄԱԼԻՐԻ ՇԵՆՔԻ ԲԱՐԵԼԱՎՄԱՆ ԵՎ ՎԵՐԱՆՈՐՈԳՄԱՆ ՆԱԽԱԳԾԱՆԱԽԱՀԱՇՎԱՅԻՆ ՓԱՍՏԱԹՂԹԵՐԻ ՄՇԱԿՄԱՆ ԱՇԽԱՏԱՆՔՆԵՐ:

ПРОЕКТНО-СМЕТНАЯ ДОКУМЕНТАЦИЯ НА БЛАГОУСТРОЙСТВО И РЕМОНТНЫЕ РАБОТЫ ОСНОВНОЙ ШКОЛЫ СЕЛА АХЛАТЯН, РЕГИОН СЮНИК, РА

ՊԱՏՎԻՐԱՏՈՒ՝ ՀՀ ՔԱՂԱՔԱՇԻՆՈՒԹՅԱՆ ԿՈՄԻՏԵ/ КОМИТЕТ ПО ГРАДОСТРОИТЕЛЬСТВУ

«ՄԱՍՏԱՐԱ» ԱԿ МАСТАРА ПК

ՃԱՐՏԱՐԱՊԵՏԱՇԻՆԱՐԱԿԱՆ ՄԱՍ /АРХИТЕКТУРА

ԱՌԱՋԻՆ ՀԱՐԿԻ ՀԱՏԱԿԱԳԻԾ/ ՀԱՏԱԿՆԵՐԻ ԵՐԵՍԱՊԱՏՄԱՆ ՆԱԽԱԳԻԾ/ Մ 1 : 100

ПЛАН ПЕРВОГО ЭТАЖА/ ПЛАН НАПОЛЬНЫХ ПОКРЫТИЙ / M1:100

ՓՈՒԼ ЭТАП	ԹԵՐԹ ЛИСТ	ԹԵՐԹԵՐ ЛИСТЕР
ԱՆ/РП	8	29

ԵՐԿՐՈՐԴ ՀԱՐԿԻ ՀԱՏԱԿԱԳԻԾ/ ՀԱՏԱԿՆԵՐԻ ԵՐԵՍԱՊԱՏՄԱՆ ՆԱԽԱԳԻԾ/ Մ 1 : 100

ПЛАН ВТОРОГО ЭТАЖА/ ПЛАН НАПОЛЬНЫХ ПОКРЫТИЙ/ М1:100

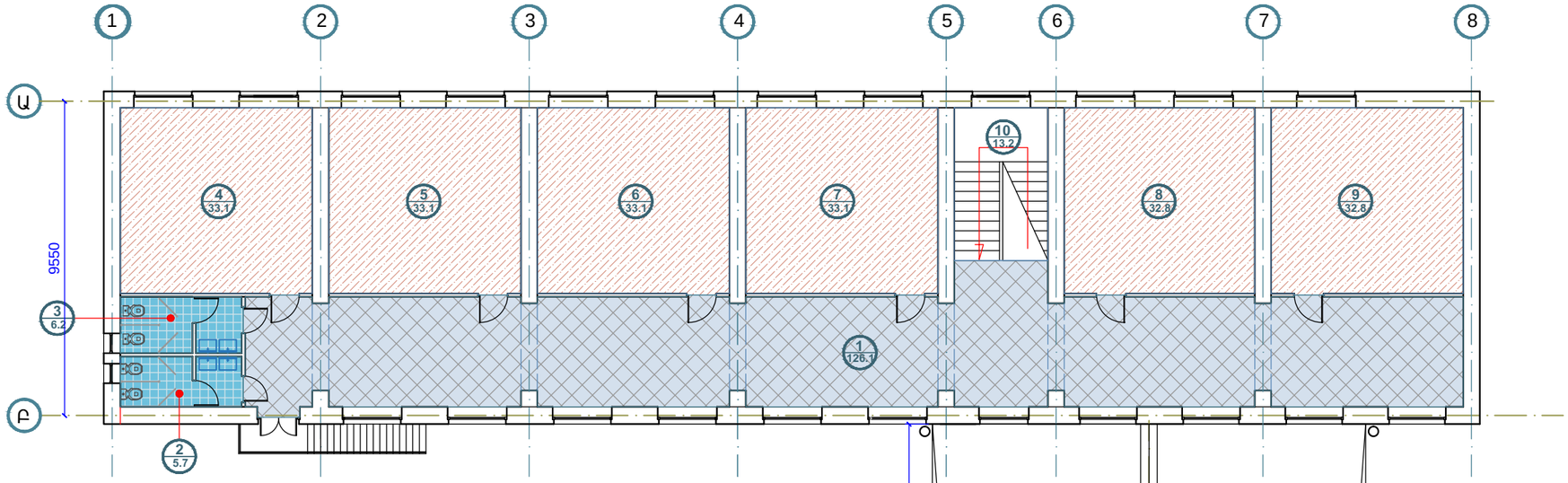

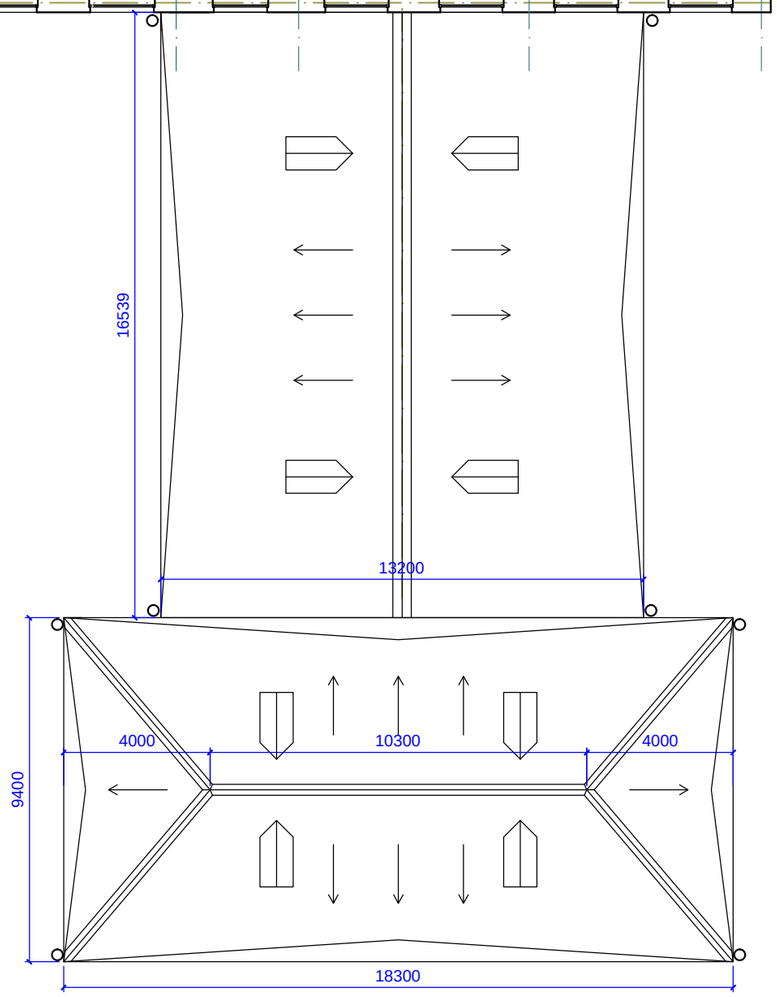

ՍԵՆՅԱԿՆԵՐԻ ԱՆՎԱՆԱՑԱՆԿ					
1	Ընդհանուր միջանցք	126.1քմ	6	Դասասենյակ	33.1քմ
2	Սան հանգույց	5.7քմ	7	Դասասենյակ	33.1քմ
3	Սան հանգույց	6.2քմ	8	Դասասենյակ	32.8քմ
4	Դասասենյակ	33.1քմ	9	Դասասենյակ	32.8քմ
5	Դասասենյակ	33.1քմ	10	Աստիճանավանդակ	13.2քմ

ՆՅՈՒԹԵՐ		ՄԱԿԵՐԵՍ
	ՎԻՆԻԼԵ ՀԱՏԱԿ	198.0
	ԿԵՐԱՄՈԳՐԱՆԻՏ	126.1
	ԿԵՐԱՄԻԿԱԿԱՆ ՍԱԼԵՐ	11.9
	ԸՆԴԱՄԵՆԸ	311.6

ՊԱՏՏՈՆ	ԱՆՈՒՆ,ԱԶԳԱՆՈՒՆ	ՍՏՈՐԱԳՐ.
ՆԱԽԱԳԱՀ	Ա. ԱԼԵՔՍԱՆՅԱՆ	
ՆԳԾ	Վ. ՄԻՐԶՈՅԱՆ	
ՆԱԽԱԳԾԵՑ	Շ. ՓԱՐՍՅԱՆ	

ՀՀ ՍՅՈՒՆԻՔԻ ՄԱՐԶԻ ՍԻՍԻԱՆ ՀԱՄԱՅՆՔԻ ԱԽԼԱԹՅԱՆ ԳՅՈՒՂԻ ԿՐԹԱՀԱՅԱԿԱՆԻՐԻ ՇԵՆՔԻ ԲԱՐԵԼԱՎՄԱՆ ԵՎ ՎԵՐԱՆՈՐՈԳՄԱՆ ՆԱԽԱԳԾԱՆԱԽԱՀԱՇՎԱՅԻՆ ՓԱՍՏԱԹՂԹԵՐԻ ՄՇԱԿՄԱՆ ԱՇԽԱՏԱՆՔՆԵՐ:

ПРОЕКТНО -СМЕТНАЯ ДОКУМЕНТАЦИЯ НА БЛАГОУСТРОЙСТВО И РЕМОНТНЫЕ РАБОТЫ ОСНОВНОЙ ШКОЛЫ СЕЛА АХЛАТЯН, РЕГИОН СЮНИК, РА

ՊԱՏՎԻՐԱՏՈՒ՝ ՀՀ ՔԱՂԱՔԱՇԻՆՈՒԹՅԱՆ ԿՈՄԻՏԵ/ КОМИТЕТ ПО ГРАДОСТРОИТЕЛЬСТВУ

«ՄԱՍՏԱՐԱ» ԱԿ МАСТАРА ПК

ճարտարապետաշինարարական մաս /АРХИТЕКТУРА

ԵՐԿՐՈՐԴ ՀԱՐԿԻ ՀԱՏԱԿԱԳԻԾ/ ՀԱՏԱԿՆԵՐԻ ԵՐԵՍԱՊԱՏՄԱՆ ՆԱԽԱԳԻԾ/ Մ 1 : 100

ПЛАН ВТОРОГО ЭТАЖА/ ПЛАН НАПОЛЬНЫХ ПОКРЫТИЙ / М1:100

ՓՈՒԼ ЭТАП	ԹԵՐԹ ЛИСТ	ԹԵՐԹԵՐ ЛИСТЕР
ԱՆ/РП	9	29

Քանդման և ապամոնտաժման աշխատանքների ամփոփագիր
Отчет о работах по демонтажу и разборке

NN	Աշխատանքների անվանումը Наименование работ	Քանակ Объем	Չափման միավորը Единица измерения
	Առաջին հարկ/ Первый этаж		
1	**Դռների ապամոնտաժում** Демонтаж дверей	15.2	Մ²/М²
2	**Պատուհանների ապամոնտաժում** Демонтаж окон	199.6	Մ²/М²
3	**սվաղների քանդում** Демонтаж штукатурки	2145.0	Մ²/М²
4	**Կերամիկական սալիկների քանդում** Демонтаж керамической плитки	65.7	Մ²/М²
5	**Մետլախի քանդում** Демонтаж метлаха	124.8	Մ²/М²
6	**Մանրահատակի քանդում** Демонтаж паркета	145.1	Մ²/М²
7	**ատակի - քանդում** Демонтаж стяжки пола	629.0	Մ²/М²
8	**Բետոնե հատակի քանդում** Демонтаж бетонного пола	236.0	Մ²/М²
9	**քանդում** Демонтаж перегородок	155.4	Մ²/М²
	Ջուր-կոյուղի/ Водоснабжение-канализация		
10	**Զուգարանակոնքի ապամոնտաժում** Демонтаж стен	3	Հատ/штук
11	**Ասիական զուգարանակոնքերի ապամոնտաժում** Демонтаж напольных унитазов	1	Հատ/штук
12	**Պիսուարների ապամոնտաժում** Демонтаж писуаров	1	Հատ/штук
13	**Լվացարանների ապամոնտաժում** Демонтаж писуаров	3	Հատ/штук
	էլեկտրականություն		
14	**Ավտոմատ անջատիչների քանդում** Демонтаж автоматических предохранителей	8	Հատ/штук
15	**Անջատիչների ապամոնտաժում** Демонтаж выключателей	18	Հատ/штук
16	**Վարդակների ապամոնտաժում** Демонтаж выключателей	64	Հատ/штук

NN	Աշխատանքների անվանումը Наименование работ	Քանակ Объем	Չափման միավորը Единица измерения
	Երկրորդ հարկ/ Второй этаж		
1	**Դռների ապամոնտաժում** Демонтаж дверей	28.2	Մ²/М²
2	**Պատուհանների ապամոնտաժում** Демонтаж окон	86.3	Մ²/М²
3	**սվաղների քանդում** Демонтаж штукатурки	415.0	Մ²/М²
4	**Մետլախի քանդում** Демонтаж метлаха	118.1	Մ²/М²
5	**Մանրահատակի քանդում** Демонтаж паркета	145.1	Մ²/М²
6	**ատակի - քանդում** Демонтаж стяжки пола	263.2	Մ²/М²
7	**քանդում** Демонтаж перегородок	10.1	Մ²/М²
	էլեկտրականություն		
8	**Ավտոմատ անջատիչների քանդում** Демонтаж автоматических предохранителей	4	Հատ/штук
9	**Անջատիչների ապամոնտաժում** Демонтаж выключателей	8	Հատ/штук
10	**Վարդակների ապամոնտաժում** Демонтаж выключателей	32	Հատ/штук

Հատակների ամփոփագիր
Спецификация материалов пола

Սենքերի համարները Наименование помешений	Հատակի տիպը Тип пола	Հատակի էսքիզ Эскиз пола	Հատակի տարրերի անվանումը և հաստությունները/մմ/ Наименования и толщина элементов пола/мм/	Մակերեսը մ² Площадь м²
0.000 2,3,4,5,6,7,8,15,16,17,21	ՎՀ-1	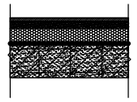	**Վինիլային հատակ** Пол из винила 2 **Հարթեցնող շերտ ց/ա շաղախով** Выр.слой из цементно-песчанного раствора 30 **Ջերմամեկուսիչ շերտ-խարամաբետոն М100** Теплоизалиация из шлакабетона 50 **Ջրամեկուսիչ շերտ-բիտում պոլիմերային մաստիկ** Гидроизоляционный слой битумно-полимерная мастика 5 **Գոյություն ունեցող ծածկ** Существующее покрытие	345.9
0.000 1,14,	ԿՀ-1	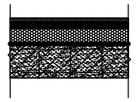	**Կերամոգրանիտ** Прессгранит 10+10 **Հարթեցնող շերտ ց/ա շաղախով** Выр.слой из цементно-песчанного раствора 20 **Ջերմամեկուսիչ շերտ-խարամաբետոն М100** Теплоизалиация из шлакабетона 40 **Ջրամեկուսիչ շերտ-բիտում պոլիմերային մաստիկ** Гидроизоляционный слой битумно-полимерная мастика 5 **Գոյություն ունեցող ծածկ** Существующее покрытие	157.2
0.000 9,10,11,12,13,18,19,20	ՄՀ-1	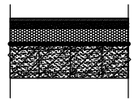	**Մետլախե սալիկներ սոսինձի վրա** Метлах на основе клея 10+10 **Հարթեցնող շերտ ց/ա շաղախով** Выр.слой из цементно-песчанного раствора 20 **Ջերմամեկուսիչ շերտ-խարամաբետոն М100** Теплоизалиация из шлакабетона 40 **Ջրամեկուսիչ շերտ-բիտում պոլիմերային մաստիկ** Гидроизоляционный слой битумно-полимерная мастика 5 **Գոյություն ունեցող ծածկ** Существующее покрытие	50.4

Սենքերի համարները Наименование помешений	Հատակի տիպը Тип пола	Հատակի էսքիզ Эскиз пола	Հատակի տարրերի անվանումը և հաստությունները/մմ/ Наименования и толщина элементов пола/мм/	Մակերեսը մ² Площадь м²
+3.450 4,5,6,7,8,9	ՎՀ-1		**Վինիլային հատակ** Пол из винила 2 **Հարթեցնող շերտ ց/ա շաղախով** Выр.слой из цементно-песчанного раствора 30 **Գոյություն ունեցող ծածկ** Существующее покрытие	173.6
+3.450 1	ԿՀ-1		**Կերամոգրանիտ** Прессгранит 10+10 **Հարթեցնող շերտ ց/ա շաղախով** Выр.слой из цементно-песчанного раствора 20 **Գոյություն ունեցող ծածկ** Существующее покрытие	126.1
+3.450 2,3	ՄՀ-1		**Մետլախե սալիկներ սոսինձի վրա** Метлах на основе клея 10+10 **Հարթեցնող շերտ ց/ա շաղախով** Выр.слой из цементно-песчанного раствора 20 **Գոյություն ունեցող ծածկ** Существующее покрытие	11.9

Ծանոթություն/ Примечание

-N16 հաշմանդամների սանհանգույցում իրականացնել 1.5մ³ ավազակոպճային լիցք, որից հետո 10սմ հաստությամբ խճային պաստառ 0.1մ³, այնուհետև 10սմ հաստությամբ B15 դասի բետոն ամրանավորված VR Φ4մմ 100մմ ցանցով, որից հետո իրականացնել հատակը ըստ մասնագրի:

-Նոր շրիչակների իրականացում կերամոգրանիտից (միջանցք) 100x10մմ ԸՆԴ. 170գծմ.

-Նոր շրիչակների իրականացում ՄԴՖ-ից h-80մմ ԸՆԴ. 560գծմ.

-В санузле 16 для инвалидов выполнить песчанно-гравийная засыпку обьемом 1.5м³, затем уложить щебеночную подушку толщиной 10см (0.1м³), после чего залить бетоном марки B15 толщиной 10см с армированием сеткой VR Ø4мм с ячейкой100x10мм, а затем выполнить устройство пола согласно спецификации.

-Новые плинтусы из прессгранита (коридор) 100x10мм ОБЩ. 170пг.м

-Новые плинтусы из МДФ-а h--80мм ОБЩ. 560ПГ.м

ՊԱՇՏՈՆ	ԱՆՈՒՆ,ԱԶԳԱՆՈՒՆ	ՍՏՈՐԱԳՐ.	
ՆԱԽԱԳԱՀ	Ա. ԱԼԵՔՍԱՆՅԱՆ		
ՆԳՑ	Վ. ՄԻՐԶՈՅԱՆ		
ՆԱԽԱԳԾԵՑ	Շ. ՓԱՐՍՅԱՆ		

ՀՀ ՍՅՈՒՆԻՔԻ ՄԱՐԶԻ ՍԻՍԻԱՆ ՀԱՄԱՅՆՔԻ ԱԽԼԱԹՅԱՆ ԳՅՈՒՂԻ ԿՐԹԱՀԱՄԱԼԻՐԻ ՇԵՆՔԻ ԲԱՐԵԼԱՎՄԱՆ ԵՎ ՎԵՐԿԱՆՈՐՈԳՄԱՆ ՆԱԽԱԳԾԱՆԱԽԱՀԱՇՎԱՌԻՉ ՓԱՍՏԱԹՂԹԵՐԻ ՄՇԱԿՄԱՆ ԱՇԽԱՏԱՆՔՆԵՐ:
ПРОЕКТНО-СМЕТНАЯ ДОКУМЕНТАЦИЯ НА БЛАГОУСТРОЙСТВО И РЕМОНТНЫЕ РАБОТЫ ОСНОВНОЙ ШКОЛЫ СЕЛА АХЛАТЯН, РЕГИОН СЮНИК, РА

ՊԱՏՎԻՐԱՏՈՒ՝ ՀՀ ՔԱՂԱՔԱՇԻՆՈՒԹՅԱՆ ԿՈՄԻՏԵ/ КОМИТЕТ ПО ГРАДОСТРОИТЕЛЬСТВУ

«ՄԱՍՏԱՐԱ» ԱԿ МАСТАРА ПК

ճարտարապետաշինարարական մաս /АРХИТЕКТУРА

Քանդման և ապամոնտաժման աշխատանքների ամփոփագիր
Отчет о работах по демонтажу и разборке

Հատակների ամփոփագիր
Спецификация материалов пола

ՓՈՒԼ ЭТАП	ԹԵՐԹ ЛИСТ	ԹԵՐԹԵՐ ЛИСТЕР
ԱՆ/РП	10	29

Ներքին հարդարման աշխատանքներ
Отчет о работах по внутренней отделке

Սենքերի համարները Наименование помешений	Առաստաղ Потолок		Հեծաններ Балки		Պատեր և միջնորմներ Стены и перегородки	
	Հարդարման ձևը Тип отделки	Մակ. մ² Площ. м²	Հարդարման ձևը Тип отделки	Մակ. մ² Площ. м²	Հարդարման ձևը Тип отделки	Մակ. մ² Площ. м²
0.000 1, 22	իպսոստվարաթուղթ	144.7	Բարձրորակ սվաղ շաղախով Высококач. штукатурка из гажевовго раствора	0.7	Բարձրորակ սվաղ շաղախով h=3.0 Высококач. штукатурка из гажевовго раствора h=3.0	403.5
	Ներկում ջրակայուն լատեքսային ներկով Покраска водостойкой леткcной краской	144.7	Ներկում ակրիլային լատեքսային ներկով Покраска акриловой леткcной краской	0.7	Ներկում ակրիլային լատեքսային ներկով Покраска акриловой леткcной краской	403.5
0.000 2,3,4,5,6,7,8,15 16,21	իպսոստվարաթուղթ Гипсокартон	190.0	Բարձրորակ սվաղ շաղախով Высококач. штукатурка из гажевовго раствора	2.2	Բարձրորակ սվաղ շաղախով h=3.0 Высококач. штукатурка из гажевовго раствора h=3.0	1441.8
	Ներկում ջրակայուն լատեքսային ներկով Покраска водостойкой леткcной краской	335.3	Ներկում ակրիլային լատեքսային ներկով Покраска акриловой леткcной краской	2.2	Ներկում ակրիլային լատեքսային ներկով Покраска акриловой леткcной краской	1441.8
0.000 9,10,11,12, 13,18,19	Потолки из пластмасовых плит	51.0	-------	-------	Բարձրորակ սվաղ գ/ա շաղախով h=3.0 Высококач. штукатурка из ц/п раствора h=3.0	279.6
					Երեսապատում հախճասալիկներով h=3.0 Облицовка керамической плиткой h=3.0	279.6
+3.300 1, 10	իպսոստվարաթուղթ	112.2	Բարձրորակ սվաղ շաղախով Высококач. штукатурка из гажевовго раствора	0.7	Բարձրորակ սվաղ շաղախով h=3.0 Высококач. штукатурка из гажевовго раствора h=3.0	324.9
	Ներկում ջրակայուն լատեքսային ներկով Покраска водостойкой леткcной краской	112.2	Ներկում ակրիլային լատեքսային ներկով Покраска акриловой леткcной краской	0.7	Ներկում ակրիլային լատեքսային ներկով Покраска акриловой леткcной краской	324.9
+3.300 4,5,6,7,8,9	իպսոստվարաթուղթ Гипсокартон	198.0	Բարձրորակ սվաղ շաղախով Высококач. штукатурка из гажевовго раствора	2.2	Բարձրորակ սվաղ շաղախով h=3.0 Высококач. штукатурка из гажевовго раствора h=3.0	415.2
	Ներկում ջրակայուն լատեքսային ներկով Покраска водостойкой леткcной краской	198.0	Ներկում ակրիլային լատեքսային ներկով Покраска акриловой леткcной краской	2.2	Ներկում ակրիլային լատեքսային ներկով Покраска акриловой леткcной краской	415.2
+3.300 2,3	Потолки из пластмасовых плит	11.9	-------	-------	Բարձրորակ սվաղ գ/ա շաղախով h=3.1 Высококач. штукатурка из ц/п раствора h=3.1	74.7
					Երեսապատում հախճասալիկներով h=3.1 Облицовка керамической плиткой h=3.1	74.7

ԱՌԱՋԻՆ ՀԱՐԿԻ ՀԱՏԱԿԱԳԻԾ/ ԴՌՆԵՐԻ ԵՎ ՊԱՏՈՒՀԱՆՆԵՐԻ ՏԵՂԱԿԱՊՄԱՆ ՆԱԽԱԳԻԾ/ Մ 1 : 100

ПЛАН ПЕРВОГО ЭТАЖА/ СХЕМА УСТАНОВКИ ДВЕРЕЙ И ОКОН/ M1:100

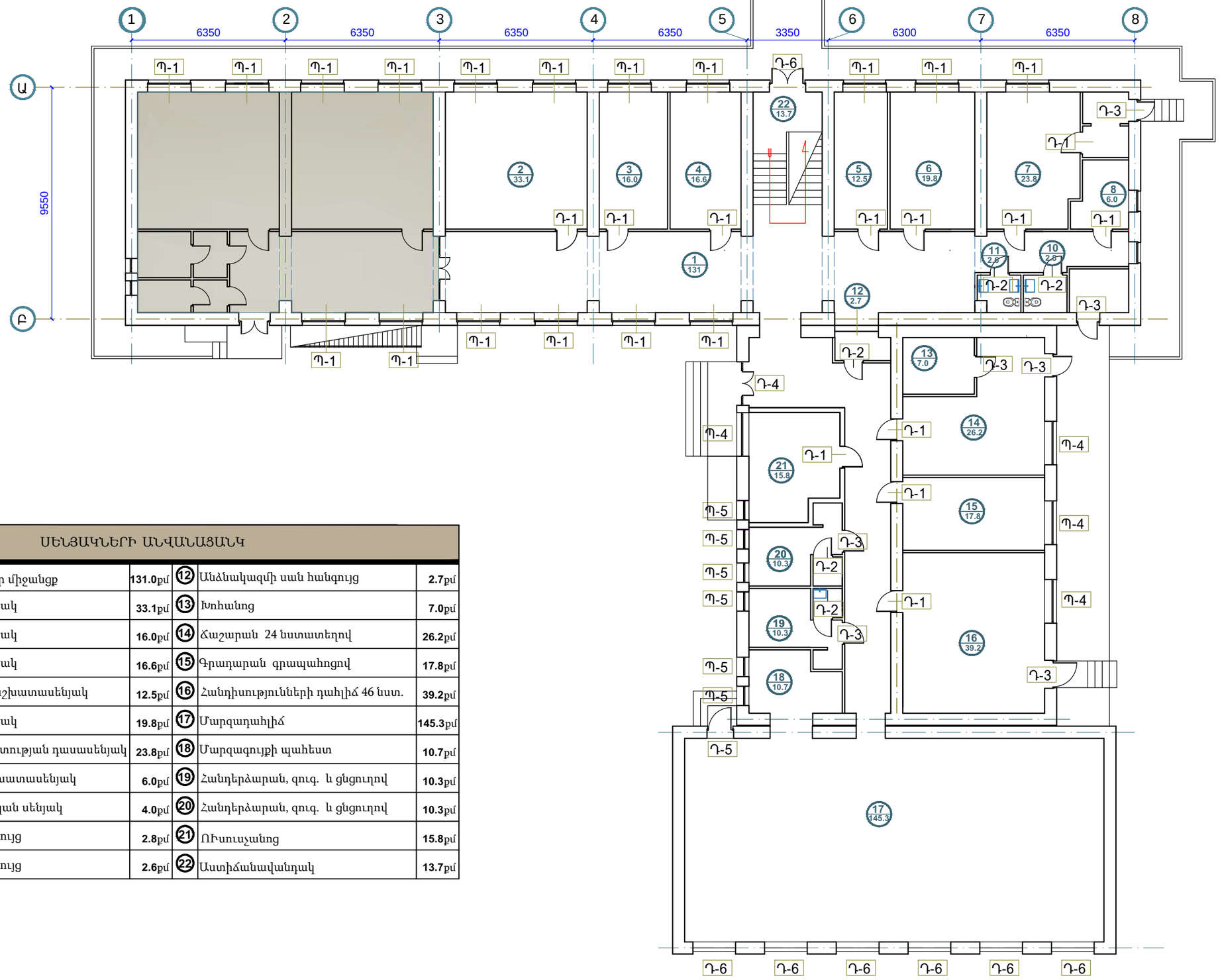

ՍԵՆՅԱԿՆԵՐԻ ԱՆՎԱՆԱՑԱՆԿ					
1	Ընդհանուր միջանցք	131.0քմ	12	Անձնակազմի սան հանգույց	2.7քմ
2	Դասասենյակ	33.1քմ	13	Խոհանոց	7.0քմ
3	Դասասենյակ	16.0քմ	14	Ճաշարան 24 նստատեղով	26.2քմ
4	Դասասենյակ	16.6քմ	15	Գրադարան գրապահոցով	17.8քմ
5	Տնօրենի աշխատասենյակ	12.5քմ	16	Հանդիսությունների դահլիճ 46 նստ.	39.2քմ
6	Դասասենյակ	19.8քմ	17	Մարզադահլիճ	145.3քմ
7	Ռազմագիտության դասասենյակ	23.8քմ	18	Մարզագույքի պահեստ	10.7քմ
8	Բժշկի աշխատասենյակ	6.0քմ	19	Հանդերձարան, զուգ. և ցնցուղով	10.3քմ
9	Տեխնիկական սենյակ	4.0քմ	20	Հանդերձարան, զուգ. և ցնցուղով	10.3քմ
10	Սան հանգույց	2.8քմ	21	ՈՒսուսչանոց	15.8քմ
11	Սան հանգույց	2.6քմ	22	Աստիճանավանդակ	13.7քմ

ՊԱՏՏՈՆ	ԱՆՈՒՆ,ԱԶԳԱՆՈՒՆ	ՍՏՈՐԱԳՐ.
ՆԱԽԱԳԱՀ	Ա. ԱԼԵՔՍԱՆՅԱՆ	
ՆԳԾ	Վ. ՄԻՐԶՈՅԱՆ	
ՆԱԽԱԳԾԵՑ	Շ. ՓԱՐՍՅԱՆ	

ՀՀ ՍՅՈՒՆԻՔԻ ՄԱՐԶԻ ՍԻՍԻԱՆ ՀԱՄԱՅՆՔԻ ԱԽԼԱՀՅԱՆ ԳՅՈՒՂԻ ԿՐԹԱՀԱՅԱԿԱՆԻՐԻ ՇԵՆՔԻ ԲԱՐԵԼԱՎՄԱՆ ԵՎ ՎԵՐԱՆՈՐՈԳՄԱՆ ՆԱԽԱԳԾԱՆԱՀԱՇՎԱՌԻՆ ՓԱՍՏԱԹՂԹԵՐԻ ՄՇԱԿՄԱՆ ԱՇԽԱՏԱՆՔՆԵՐ:

ПРОЕКТНО -СМЕТНАЯ ДОКУМЕНТАЦИЯ НА БЛАГОУСТРОЙСТВО И РЕМОНТНЫЕ РАБОТЫ ОСНОВНОЙ ШКОЛЫ СЕЛА АХЛАТЯН, РЕГИОН СЮНИК, РА

ՊԱՏՎԻՐԱՏՈՒ՝ ՀՀ ՔԱՂԱՔԱՇԻՆՈՒԹՅԱՆ ԿՈՄԻՏԵ/ КОМИТЕТ ПО ГРАДОСТРОИТЕЛЬСТВУ

«ՄԱՍՏԱՐԱ» ԱԿ МАСТАРА ПК

ճԱՐՏԱՐԱՊԵՏԱՇԻՆԱՐԱՐԱԿԱՆ ՄԱՍ /АРХИТЕКТУРА

ԱՌԱՋԻՆ ՀԱՐԿԻ ՀԱՏԱԿԱԳԻԾ/ ԴՌՆԵՐԻ ԵՎ ՊԱՏՈՒՀԱՆՆԵՐԻ ՏԵՂԱԿԱՊՄԱՆ ՆԱԽԱԳԻԾ/ Մ 1 : 100

ПЛАН ПЕРВОГО ЭТАЖА/ СХЕМА УСТАНОВКИ ДВЕРЕЙ И ОКОН / M1:100

ՓՈՒԼ ЭТАП	ԹԵՐԹ ЛИСТ	ԹԵՐԹԵՐ ЛИСТЕР
ԱՆ/РП	12	29

ԵՐԿՐՈՐԴ ՀԱՐԿԻ ՀԱՏԱԿԱԳԻԾ/ ԴՌՆԵՐԻ ԵՎ ՊԱՏՈՒՀԱՆՆԵՐԻ ՏԵՂԱԿԱՊՄԱՆ ՆԱԽԱԳԻԾ/ Մ 1 : 100

ПЛАН ВТОРОГО ЭТАЖА/ СХЕМА УСТАНОВКИ ДВЕРЕЙ И ОКОН/ M1:100

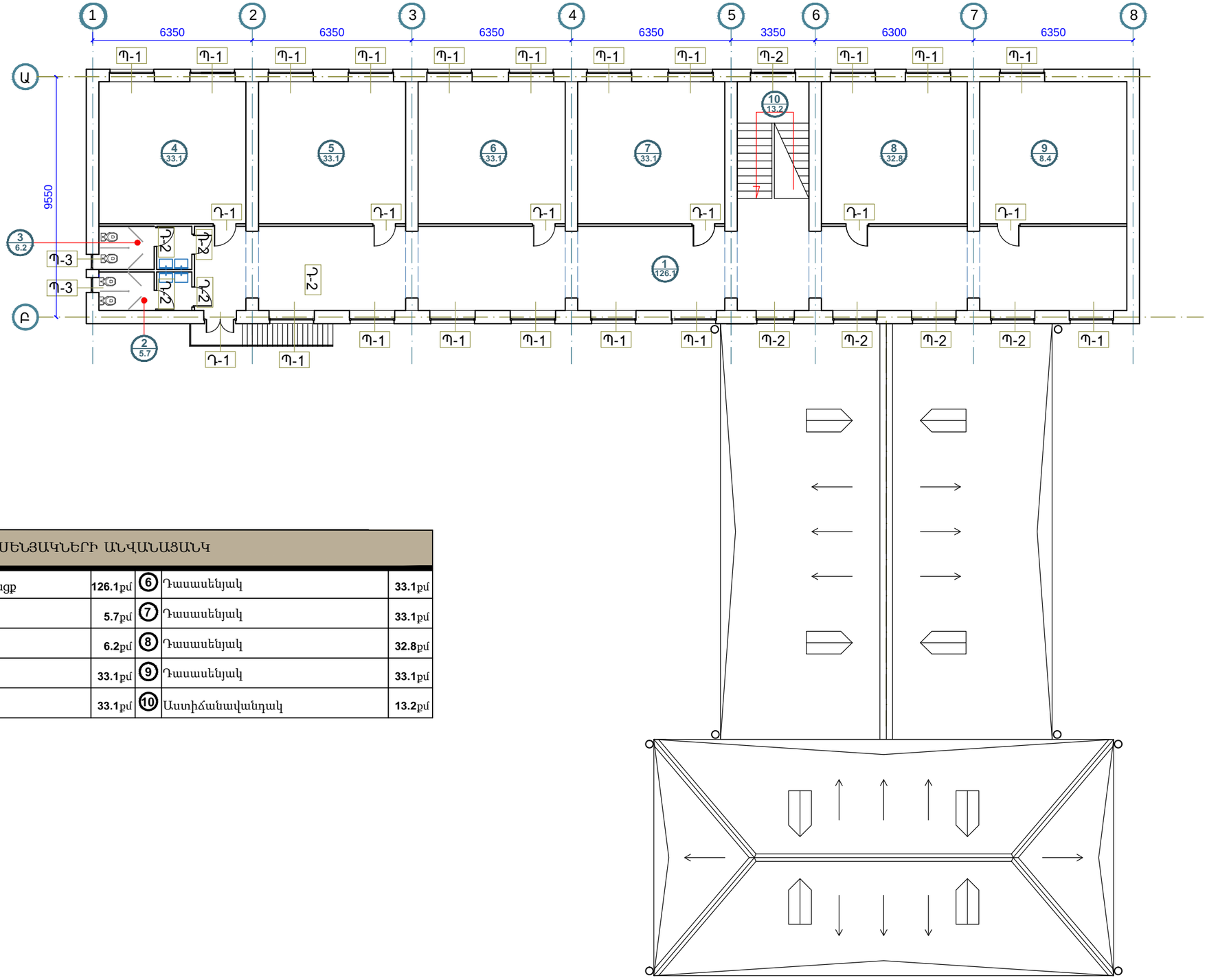

ՍԵՆՅԱԿՆԵՐԻ ԱՆՎԱՆԱՑԱՆԿ					
1	Ընդհանուր միջանցք	126.1քմ	6	Դասասենյակ	33.1քմ
2	Սան հանգույց	5.7քմ	7	Դասասենյակ	33.1քմ
3	Սան հանգույց	6.2քմ	8	Դասասենյակ	32.8քմ
4	Դասասենյակ	33.1քմ	9	Դասասենյակ	33.1քմ
5	Դասասենյակ	33.1քմ	10	Աստիճանավանդակ	13.2քմ

ՊԱՏՎԱՐ	ԱՆՈՒՆ,ԱԶԳԱՆՈՒՆ	ՍՏՈՐԱԳՐ.
ՆԱԽԱԳԱՀ	Ա. ԱԼԵՔՍԱՆՅԱՆ	
ՆԳԾ	Վ. ՄԻՐԶՈՅԱՆ	
ՆԱԽԱԳԾԵՑ	Շ. ՓԱՐՍՅԱՆ	

ՀՀ ՍՅՈՒՆԻՔԻ ՄԱՐԶԻ ՍԻՍԻԱՆ ՀԱՄԱՅՆՔԻ ԱԽԼԱԹՅԱՆ ԳՅՈՒՂԻ ԿՐԹԱՀԱՄԱԼԻՐԻ ՇԵՆՔԻ ԲԱՐԵԼԱՎՄԱՆ ԵՎ ՎԵՐԱՆՈՐՈԳՄԱՆ ՆԱԽԱԳԾԱՆԱՀԱՇՎԱՅԻՆ ՓԱՍՏԱԹՂԹԵՐԻ ՄՇԱԿՄԱՆ ԱՇԽԱՏԱՆՔՆԵՐ:

ПРОЕКТНО-СМЕТНАЯ ДОКУМЕНТАЦИЯ НА БЛАГОУСТРОЙСТВО И РЕМОНТНЫЕ РАБОТЫ ОСНОВНОЙ ШКОЛЫ СЕЛА АХЛАТЯН, РЕГИОН СЮНИК, РА

ՊԱՏՎԻՐԱՏՈՒ՝ ՀՀ ՔԱՂԱՔԱՇԻՆՈՒԹՅԱՆ ԿՈՄԻՏԵ/ КОМИТЕТ ПО ГРАДОСТРОИТЕЛЬСТВУ

«ՄԱՍՏԱՐԱ» ԱԿ МАСТАРА ПК

ճԱՐՏԱՐԱՊԵՏԱՇԻՆԱՐԱՐԱԿԱՆ ՄԱՍ /АРХИТЕКТУРА

ԵՐԿՐՈՐԴ ՀԱՐԿԻ ՀԱՏԱԿԱԳԻԾ/ ԴՌՆԵՐԻ ԵՎ ՊԱՏՈՒՀԱՆՆԵՐԻ ՏԵՂԱԿԱՊՄԱՆ ՆԱԽԱԳԻԾ/ Մ 1 : 100

ПЛАН ВТОРОГО ЭТАЖА/ СХЕМА УСТАНОВКИ ДВЕРЕЙ И ОКОН / M1:100

ՓՈՒԼ ЭТАП	ԹԵՐԹ ЛИСТ	ԹԵՐԹԵՐ ЛИСТЕР
ԱՆ/РП	13	29

ԴՌՆԵՐԻ ԷՍՔԻԶՆԵՐ
ЭСКИЗЫ ДВЕРЕЙ

Դուռ-1

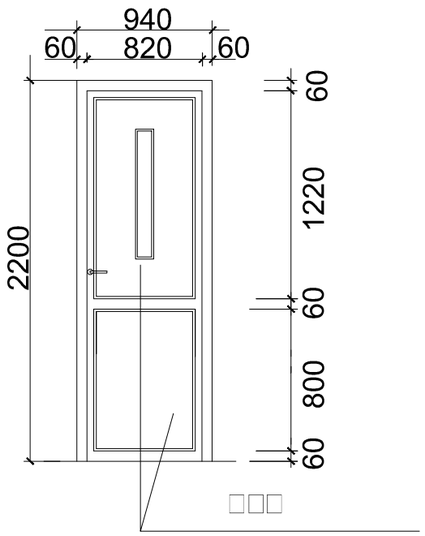

Դուռ-2

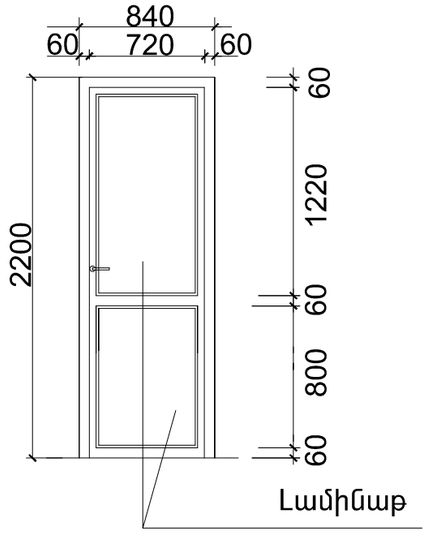

Դուռ-3

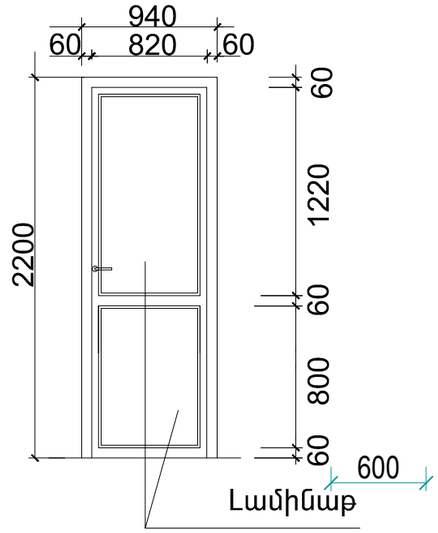

Դուռ-4

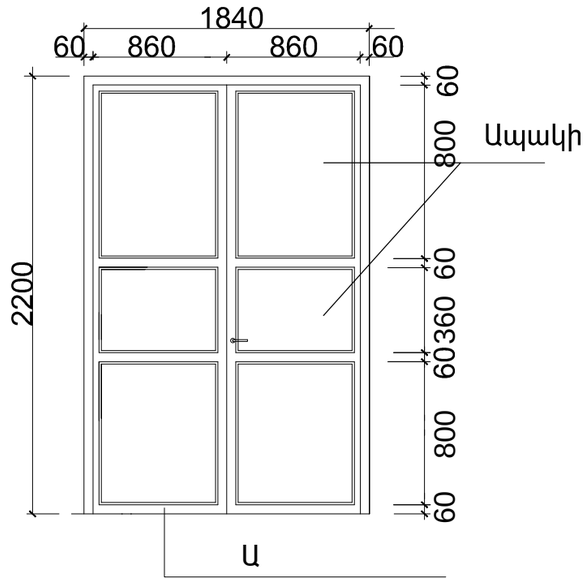

Դուռ-5

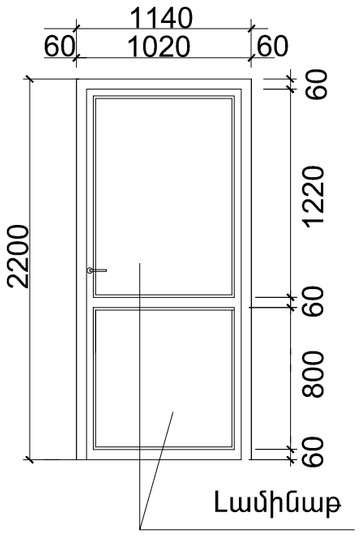

Դուռ-4

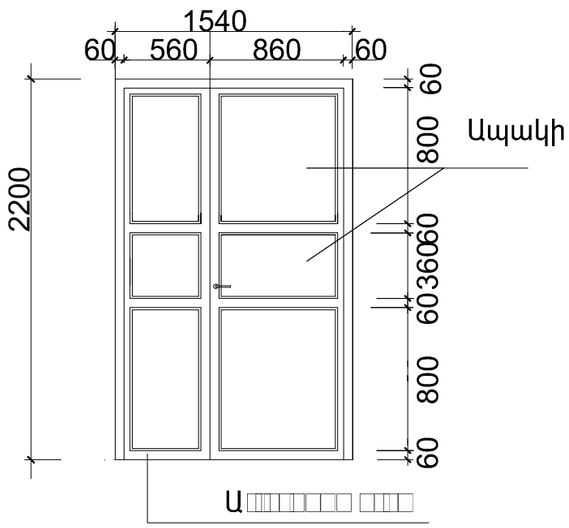

ՊԱՏՏՈՆ	ԱՆՈՒՆ,ԱԶԳԱՆՈՒՆ	ՍՏՈՐԱԳՐ.
ՆԱԽԱԳԱՀ	Ա. ԱԼԵՔՍԱՆՅԱՆ	
ՆԳԾ	Վ. ՄԻՐԶՈՅԱՆ	
ՆԱԽԱԳԾԵՑ	Շ. ՓԱՐՍՅԱՆ	

ՀՀ ԱՅՈՒՆԻՔԻ ՄԱՐԶԻ ԱԽԱԼԱՅԼԵՐԻ ԱԽԱԼԱՅԱՆ ԳՅՈՒՂԻ ԿՐԹԱՀԱՍԱԿԱՐԻ ՇԵՆՔԻ ԲԱՐԵԼԱՎՄԱՆ ԵՎ ՎԵՐԱՆՈՐՈԳՄԱՆ ՆԱԽԱԳԾԱՆԱԽԱՀԱՇՎԱՅԻՆ ՓԱՍՏԱԹՂԹԵՐԻ ՄՇԱԿՄԱՆ ԱՇԽԱՏԱՆՔՆԵՐ:
ПРОЕКТНО-СМЕТНАЯ ДОКУМЕНТАЦИЯ НА БЛАГОУСТРОЙСТВО И РЕМОНТНЫЕ РАБОТЫ ОСНОВНОЙ ШКОЛЫ СЕЛА АХЛАТЯН, РЕГИОН СЮНИК, РА

ՊԵՏԱՅԻՆ ԿՈՄԻՏԵ՝ ՀՀ ՔԱՂԱՔԱՇԻՆՈՒԹՅԱՆ ԿՈՄԻՏԵ՝ КОМИТЕТ ПО ГРАДОСТРОИТЕЛЬСТВУ

«ՄԱՍՏԱՐԱ» ԱԿ МАСТАРА ПК

ՃԱՐՏԱՐԱՊԵՏԱՇԻՆԱՐԱԿԱՆ ՄԱՍ /АРХИТЕКТУРА

ԴՌՆԵՐԻ ԷՍՔԻԶՆԵՐ
ЭСКИЗЫ ДВЕРЕЙ

ՓՈՒԼ ЭТАП	ԹԵՐԹ ЛИСТ	ԹԵՐԹԵՐ ЛИСТЕР
ԱՆ/РП	14	29

ՊԱՏՈՒՀԱՆՆԵՐԻ ԷՍՔԻԶՆԵՐ
ЭСКИЗЫ ОКОН

Պատուհան-1
Պատուհան-4

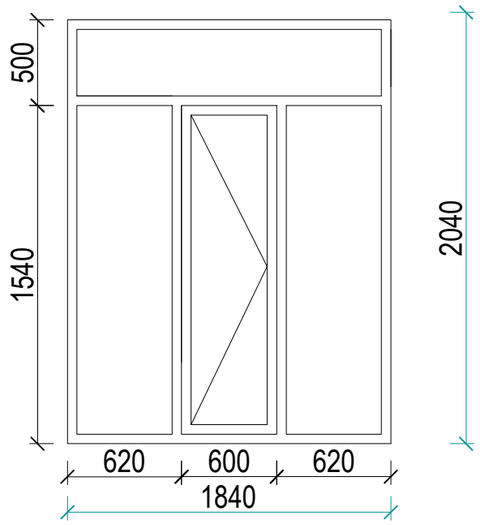

Պատուհան-2

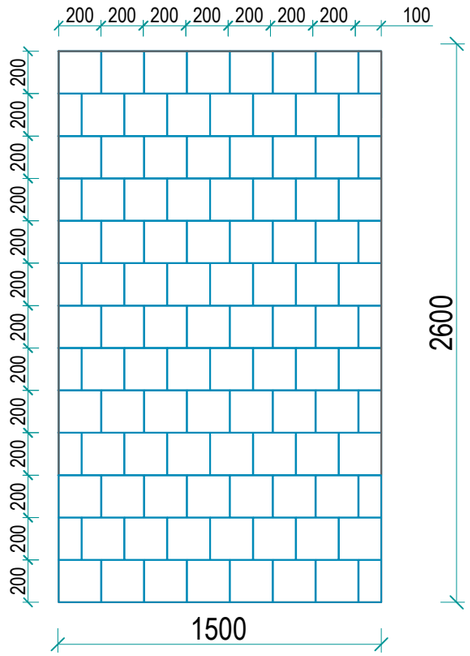

Պատուհան-3

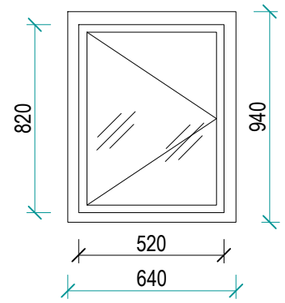

Պատուհան-5

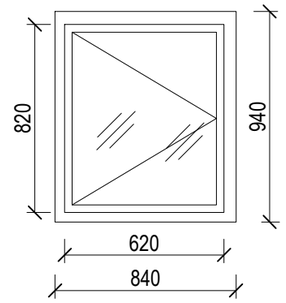

Պատուհան-6

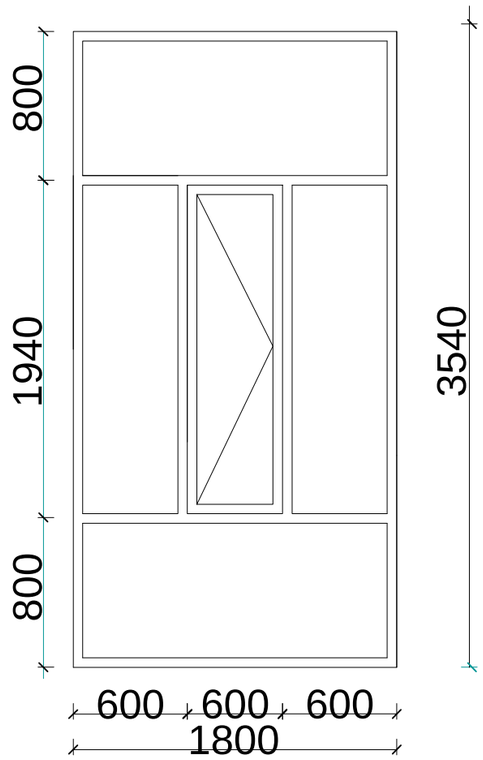

ՊԱՏՈՒՀԱՆԻ ՀԱՏՈՒՅԹ

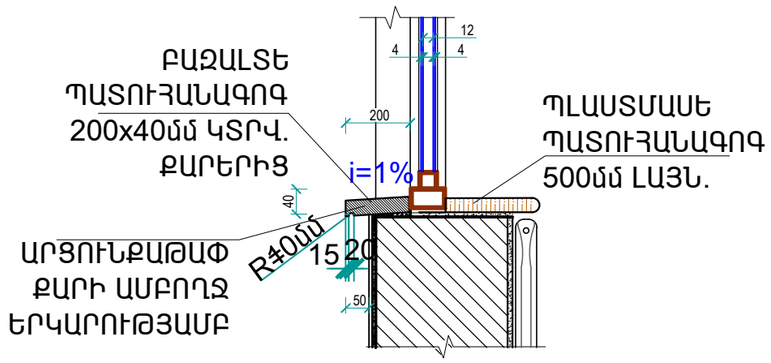

ՊԱՏՏՈՆ	ԱՆՈՒՆ,ԱԶԳԱՆՈՒՆ	ՍՏՈՐԳՐ.
ՆԱԽԱԳԱՀ	Ա. ԱԼԵՔՍԱՆՅԱՆ	
ՆԳԾ	Վ. ՄԻՐԶՈՅԱՆ	
ՆԱԽԱԳԾԵՑ	Շ. ՓԱՐՍՅԱՆ	

ՀՀ ՍՅՈՒՆԻՔԻ ՄԱՐԶԻ ՍԻՍԻԱՆ ՀԱՄԱՅՆՔԻ ԱԽԼԱՏՅԱՆ ԳՅՈՒՂԻ ԿՐԹԱԿԱՆԱՅԻՆ ՇԵՆՔԻ ԲԱՐԵԼԱՎՄԱՆ ԵՎ ՎԵՐԿԱՆՈՐՈԳՄԱՆ ՆԱԽԱԳԾԱՆԱՀԱՇՎԱՅԻՆ ՓԱՍԱԹՂԹԵՐԻ ՄՇԱԿՄԱՆ ԱՇԽԱՏԱՆՔՆԵՐ:
ПРОЕКТНО -СМЕТНАЯ ДОКУМЕНТАЦИЯ НА БЛАГОУСТРОЙСТВО И РЕМОНТНЫЕ РАБОТЫ ОСНОВНОЙ ШКОЛЫ СЕЛА АХЛАТЯН, РЕГИОН СЮНИК, РА

ՊԵՏԱՐԱՆ՝ ՀՀ ՔԱՂԱՔԱՇԻՆՈՒԹՅԱՆ ԿՈՄԻՏԵ/ КОМИТЕТ ПО ГРАДОСТРОИТЕЛЬСТВУ

«ՄԱՍՏԱՐԱ» ԱԿ МАСТАРА ПК

ՃԱՐՏԱՐԱՊԵՏԱՇԻՆԱՐԱԿԱՆ ՄԱՍ /АРХИТЕКТУРА

ՊԱՏՈՒՀԱՆՆԵՐԻ ԷՍՔԻԶՆԵՐ
ЭСКИЗЫ ОКОН

ՓՈՒԼ ЭТАП	ԹԵՐԹ ЛИСТ	ԹԵՐԹԵՐ ЛИСТЕР
ԱՆ/ՐՊ	15	29

ՊԱՏՈՒՀԱՆՆԵՐԻ, ԱՐՏԱՔԻՆ ԵՎ ՆԵՐՔԻՆ ԴՌՆԵՐԻ ԱՄՓՈՓԱԳԻՐ

ВЕДОМОСТЬ ОКОН, НАРУЖНЫХ И ВНУТРЕННИХ ДВЕРЕЙ

ՊԱՏՈՒՀԱՆՆԵՐԻ ԾԱՎԱԼՆԵՐ

դիրք	նկարագիր	քանակը հատ	a	h	ընդամենը քմ
Պ-1	Մետալոպլաստե բլոկով սպիտակ 60մմ հաստ. ապակեփաթեթով 4+4 պրոֆիլ	33	1.84	2.04	123.9
Պ-2	Ապակե բլոկով 150մմ հաստ.	4	1.84	2.04	15.01
Պ-3	Մետալոպլաստե բլոկով սպիտակ 60մմ հաստ. ապակեփաթեթով 4+4 պրոֆիլ	2	0.64	0.94	1.2
Պ-4	Մետալոպլաստե բլոկով սպիտակ 60մմ հաստ. ապակեփաթեթով 4+4 պրոֆիլ	4	1.84	2.04	15.01
Պ-5	Մետալոպլաստե բլոկով սպիտակ 60մմ հաստ. ապակեփաթեթով 4+4 պրոֆիլ	8	0.84	0.94	6.3
Պ-6	Մետալոպլաստե բլոկով սպիտակ 60մմ հաստ. ապակեփաթեթով 4+4 պրոֆիլ	6	1.80	3.54	38.2

ԴՌՆԵՐԻ ԾԱՎԱԼՆԵՐ

դիրք	նկարագիր	քանակը հատ	a	h	ընդամենը քմ
Դ-1	ՄԴՖ տեսակի խուլ	14	0.94	2.2	29.0
Դ-2	Մետալոպլաստե լամինաթե շիթերով	9	0.84	2.2	18.6
Դ-3	Մետալոպլաստե լամինաթե շիթերով	7	0.94	2.2	14.5
Դ-4	Ալյումինե ապակեպատ	1	1.84	2.2	4.1
Դ-5	Մետալոպլաստե լամինաթե շիթերով	1	1.14	2.2	2.5
Դ-6	Ալյումինե ապակեպատ	1	1.54	2.2	3.4

ԾԱՆՈԹՈՒԹՅՈՒՆ

1. ՆՈՐ ՏԵՂԱԴՐՎՈՂ ՊԱՏՈՒՀԱՆՆԵՐԸ ՊԱՏՎԻՐԵԼՈՒՑ ԱՌԱՋ ՃՇՏԵԼ ՉԱՓԵՐՆ ԸՍՏ ԱՊԱՄՈՆՏԱԺՎԱԾ ԲԱՑՎԱԾՔՆԵՐԻ, ՔԱՆԻ ՈՐ ՆԱԽԱԳԾՈՒՄ ՉԱՓԵՐԸ ՏՐՎԱԾ ԵՆ ՄԻՋԻՆԱՑՎԱԾ ԹՎԵՐՈՎ:
2. ԲՈԼՈՐ ՊԱՏՈՒՀԱՆՆԵՐԻ ԱՐՏԱՔԻՆ ՊԱՏՈՒՀԱՆԱԳՈԳԵՐԸ ԻՐԱԿԱՆԱՑՆԵԼ ԲԱԶԱԼՏԵ 250x40(h) ԿՏՐՎԱԾՔԻ ՔԱՐՈՎ:

ԾԱՆՈԹՈՒԹՅՈՒՆ

1. ԴՌՆԵՐԸ ՊԱՏՎԻՐԵԼՈՒՑ ԱՌԱՋ ՃՇՏԵԼ ՉԱՓԵՐՆ ԸՍՏ ԲԱՑՎԱԾՔՆԵՐԻ:
2. ԲՈԼՈՐ ՆԵՐՔԻՆ ԴՌՆԵՐԸ ԻՐԱԿԱՆԱՑՆԵԼ ԱՌԱՆՑ ՇԵՄԵՐԻ:
3. ԱՐՏԱՔԻՆ ԵՎ ՆԵՐՔԻՆ ԲՈԼՈՐ ԴՌՆԵՐԻ ՀԱՄԱՐ ՆԱԽԱՏԵՍՎԱԾ ԵՆ ԲՌՆԱԿ ՓԱԿԱՆՆԵՐ, ԻՍԿ ԲԱՑՎՈՂ ՓԵՂԿԵՐԻ ՀԱՄԱՐ ՆԱԽԱՏԵՍԵԼ ԱՐԳԵԼԱԿԻՉՆԵՐ:
4. ԲՈԼՈՐ ԱՐՏԱՔԻՆ ԱԼՅՈՒՄԻՆԵ ԴՌՆԵՐՆ ԻՐԱԿԱՆԱՑՆԵԼ ՋԵՐՄԱՅԻՆ ԿԱՄՐՋԱԿՈՎ:
5. ՄԴՖ ՏԵՍԱԿԻ ԴՌՆԵՐԻ ԳՈՒՅՆԸ ԸՆՏՐԵԼ ՍՊԻՏԱԿ:

ՊԱՇՏՈՆ	ԱՆՈՒՆ,ԱԶԳԱՆՈՒՆ	ՍՏՈՐԱԳՐ.
ՆԱԽԱԳԱՀ	Ա. ԱԼԵՔՍԱՆՅԱՆ	
ՆԱԳ	Վ. ՄԻՐԶՈՅԱՆ	
ՆԱԽԱԳԾԵՑ	Շ. ՓԱՐՍՅԱՆ	

ՀՀ ՍՅՈՒՆԻՔԻ ՄԱՐԶԻ ՍԻՍԻԱՆ ՀԱՄԱՅՆՔԻ ԱԽԼԱԹՅԱՆ ԳՅՈՒՂԻ ԿՐԹԱԿԱՆԱԼԻՐԻ ՇԵՆՔԻ ԲԱՐԵԼԱՎՄԱՆ ԵՎ ՎԵՐԱՆՈՐՈԳՄԱՆ ՆԱԽԱԳԾԱՆԱԽԱՀԱՇԻՎ ՓԱՍՏԱԹՂԹԵՐԻ ՄՇԱԿՄԱՆ ԱՇԽԱՏԱՆՔՆԵՐ:
ПРОЕКТНО -СМЕТНАЯ ДОКУМЕНТАЦИЯ НА БЛАГОУСТРОЙСТВО И РЕМОНТНЫЕ РАБОТЫ ОСНОВНОЙ ШКОЛЫ СЕЛА АХЛАТЯН, РЕГИОН СЮНИК, РА

ՊԱՏՎԻՐԱՏՈՒ՝ ՀՀ ՔԱՂԱՔԱՇԻՆՈՒԹՅԱՆ ԿՈՄԻՏԵ/ КОМИТЕТ ПО ГРАДОСТРОИТЕЛЬСТВУ

«ՄԱՍՏԱՐԱ» ԱԿ МАСТАРА ПК

ՃԱՐՏԱՐԱՊԵՏԱՇԻՆԱՐԱՐԱԿԱՆ ՄԱՍ /АРХИТЕКТУРА

ՊԱՏՈՒՀԱՆՆԵՐԻ, ԱՐՏԱՔԻՆ ԵՎ ՆԵՐՔԻՆ ԴՌՆԵՐԻ ԱՄՓՈՓԱԳԻՐ
ВЕДОМОСТЬ ОКОН, НАРУЖНЫХ И ВНУТРЕННИХ ДВЕРЕЙ

ՓՈՒԼ ЭТАП	ԹԵՐԹ ЛИСТ	ԹԵՐԹԵՐ ЛИСТЕР
ԱՆ/ՊՊ	16	29

ՏԱՆԻՔԻ ԹԻԹԵՂՅԱ ՇԱՇԿԻ ՀԱՏԱԿԱԳԻԾ Մ1:100

ПЛАН КРЫШИ ИЗ ОЦИНКОВАННОГО ПРОФНАСТИЛЯ

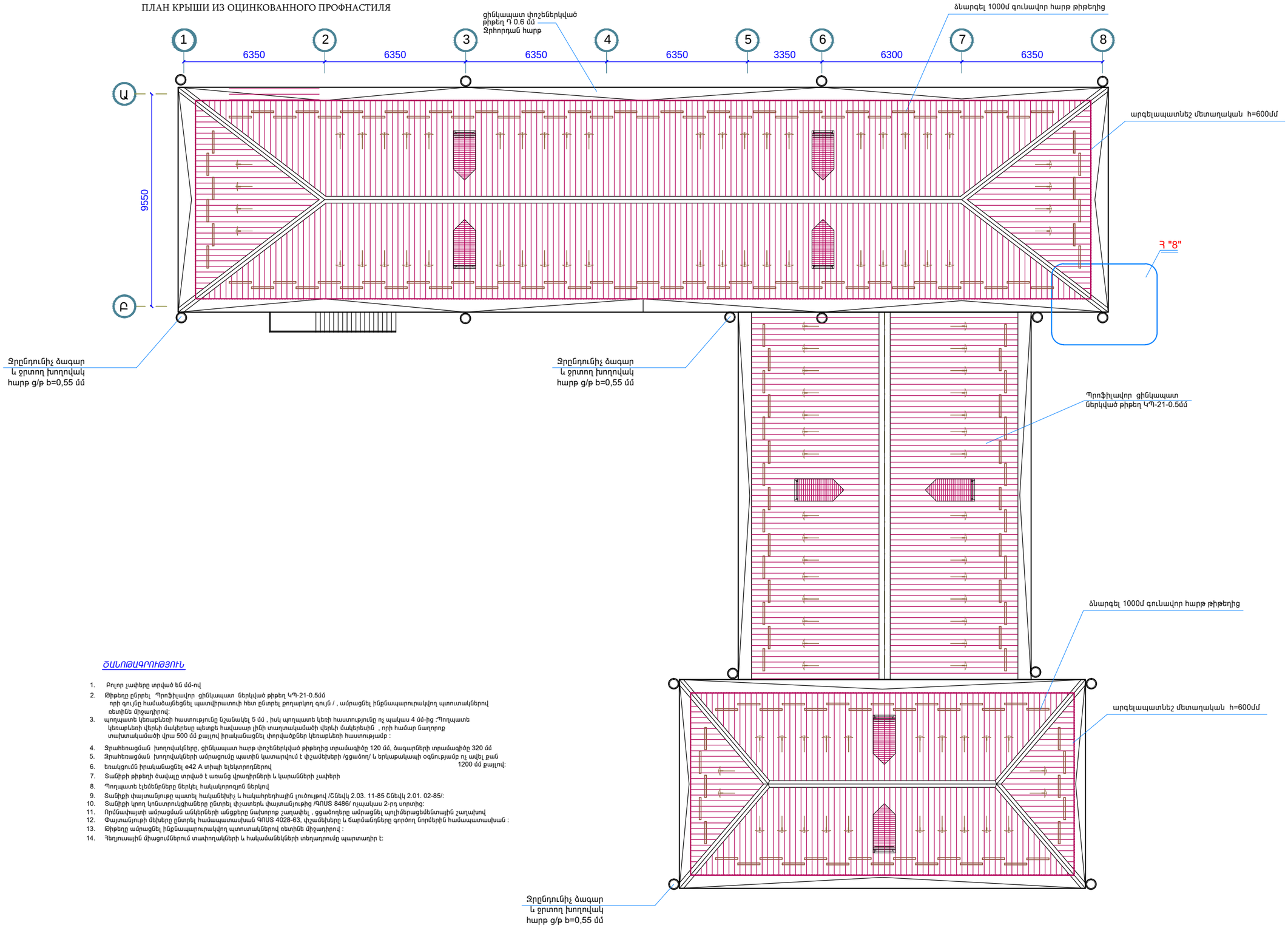

ՇԱՆՈԹԱԳՐՈՒԹՅՈՒՆ

1. Բոլոր չափերը տրված են մմ-ով
2. Թիթեղը ընդրել Պրոֆիլավոր ցինկապատ ներկված թիթեղ ԿՊ-21-0.5մմ որի գույնը համաձայնեցնել պատվիրատուի հետ ընտրել քողարկող գույն / , ամրացնել ինքնապարուրակվող պտուտակներով ռետինե միջադիրով:
3. պողպատե կեռաբևեռի հաստությունը նշանակել 5 մմ , իսկ պողպատե կեռի հաստությունը ոչ պակաս 4 մմ-ից :Պողպատե կեռաբևեռի վերևի մակերեսը պետքե հավասար լինի տաղտակամածի վերևի մակերեսին , որի համար նաղորոք տախտակամածի վրա 500 մմ քայլով իրականացնել փորվածքներ կեռաբևեռի հաստությամբ :
4. Ջրահեռացման խողովակները, ցինկապատ հարթ փոշեներկված թիթեղից տրամագիծը 120 մմ, ծագարների տրամագիծը 320 մմ
5. Ջրահեռացման խողովակների ամրացումը պատին կատարվում է փշամեխերի /ցցածող/ և երկաթակապի օգնությամբ ոչ ավել քան 1200 մմ քայլով:
6. եռակցումն իրականացնել e42 A տիպի էլեկտրոդներով
7. Տանիքի թիթեղի ծավալը տրված է առանց վրադիրների և կարանների չափերի
8. Պողպատե էլեմենտները ներկել հակակորոզոն ներկով
9. Տանիքի փայտանյութը պատել հակաճեխիչ և հակահրդեհային լուծույթով /Շնեվկ 2.03. 11-85 Շնեվկ 2.01. 02-85/:
10. Տանիքի կրող կոնստրուկցիաները ընտրել փշատերև փայտանյութից /ԳՈՍՏ 8486/ ոչպակաս 2-րդ սորտից:
11. Որմնափայտի ամրացման անկերների անցքերը նախորոք շաղափել , ցցածողերը ամրացնել պոլիմերացեմենտային շաղախով
12. Փայտանյութի մեխերը ընտրել համապատասխան ԳՈՍՏ 4028-63, փշամեխերը և ճարմանդները գործող նորմերին համապատասխան :
13. Թիթեղը ամրացնել ինքնապարուրակվող պտուտակներով ռետինե միջադիրով :
14. Հեղյուսային միացումներում տափողակների և հակամանեկների տեղադրումը պարտադիր է:

ՊԱՏՏՈՆ	ԱՆՈՒՆ,ԱԶԳԱՆՈՒՆ	ՍՏՈՐԱԳՐ.
ՆԱԽԱԳԱՀ	Ա. ԱԼԵՔՍԱՆՅԱՆ	
ՆԳՑ	Վ. ՄԻՐԶՈՅԱՆ	
ՆԱԽԱԳԾԵՑ	Շ. ՓԱՐՍՅԱՆ	

ՀՀ ՍՅՈՒՆԻՔԻ ՄԱՐԶԻ ՍԻՍԻԱՆ ՀԱՄԱՅՆՔԻ ԱԽԼԱԹՅԱՆ ԳՅՈՒՂԻ ԿՐԹԱՀԱՍԱԿԱՐԱՆԻ ՇԵՆՔԻ ԲԱՐԵԼԱՎՄԱՆ ԵՎ ՎԵՐԱՆՈՐՈԳՄԱՆ ՆԱԽԱԳԾԱՆԱԽԱՀԱՇՎԱՌՆ ՊԱՍՏԱԹՂԹԵՐԻ ՄՇԱԿՄԱՆ ԱՇԽԱՏԱՆՔՆԵՐ:

ПРОЕКТНО -СМЕТНАЯ ДОКУМЕНТАЦИЯ НА БЛАГОУСТРОЙСТВО И РЕМОНТНЫЕ РАБОТЫ ОСНОВНОЙ ШКОЛЫ СЕЛА АХЛАТЯН, РЕГИОН СЮНИК, РА

ՊԱՏՎԻՐԱՏՈՒ՝ ՀՀ ՔԱՂԱՔԱՇԻՆՈՒԹՅԱՆ ԿՈՄԻՏԵ/ КОМИТЕТ ПО ГРАДОСТРОИТЕЛЬСТВУ

«ՄԱՍՏԱՐԱ» ԱԿ МАСТАРА ПК

ՃԱՐՏԱՐԱՊԵՏԱՇԻՆԱՐԱՐԱԿԱՆ ՄԱՍ /АРХИТЕКТУРА

ՏԱՆԻՔԻ ԹԻԹԵՂՅԱ ՇԱՇԿԻ ՀԱՏԱԿԱԳԻԾ Մ1:100
ПЛАН КРЫШИ ИЗ ОЦИНКОВАННОГО ПРОФНАСТИЛЯ

ՓՈՒԼ ЭТАП	ԹԵՐԹ ЛИСТ	ԹԵՐԹԵՐ ЛИСТЕР
ԱՆ/РП	17	29

ՏԱՆԻՔԻ ՓԱՅՏՅԱ ՏԱՐՐԵՐԻ ԴԱՍԱՎՈՐՈՒԹՅԱՆ ՀԱՏԱԿԱԳԻԾ Մ1:100

ПЛАН СТРОПИЛЬНОЙ СИСТЕМЫ М 1 : 100

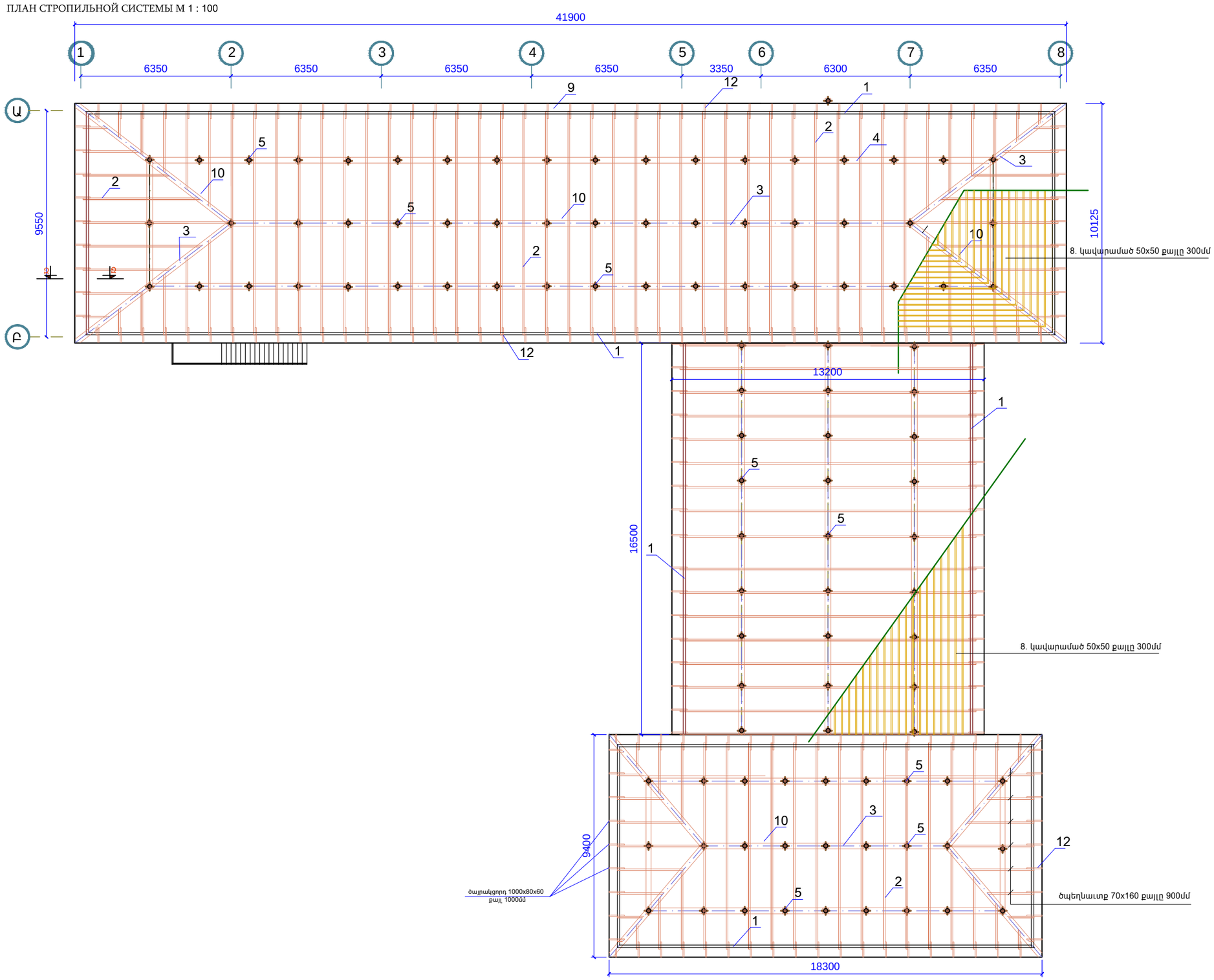

ՊԱՇՏՈՆ	ԱՆՈՒՆ,ԱԶԳԱՆՈՒՆ	ՍՏՈՐԳՐ.
ՆԱԽԱԳԱՀ	Ա. ԱԼԵՔՍԱՆՅԱՆ	
ՆԳԵ	Վ. ՄԻՐԶՈՅԱՆ	
ՆԱԽԱԳԾԵՑ	Շ. ՓԱՐՍՅԱՆ	

ՀՀ ԱՅՈՒՆԻՔԻ ՄԱՐԶԻ ՍԻՍԻԱՆ ՀԱՄԱՅՆՔԻ ԱԽԼԱԹՅԱՆ ԳՅՈՒՂԻ ԿՐԹԱԳԱՄԱԼԻՐԻ ՇԵՆՔԻ ԲԱՐԵԼԱՎՄԱՆ ԵՎ ՎԵՐԱՆՈՐՈԳՄԱՆ ՆԱԽԱԳԾԱՆԱՀԱՇՎԱՅԻՆ ՓԱՍՏԱԹՂԹԵՐԻ ՄՇԱԿՄԱՆ ԱՇԽԱՏԱՆՔՆԵՐ:

ПРОЕКТНО-СМЕТНАЯ ДОКУМЕНТАЦИЯ НА БЛАГОУСТРОЙСТВО И РЕМОНТНЫЕ РАБОТЫ ОСНОВНОЙ ШКОЛЫ СЕЛА АХЛАТЯН, РЕГИОН СЮНИК, РА

ՊԱՏՎԻՐԱՏՈՒ՝ ՀՀ ՔԱՂԱՔԱՇԻՆՈՒԹՅԱՆ ԿՈՄԻՏԵ/ КОМИТЕТ ПО ГРАДОСТРОИТЕЛЬСТВУ

«ՄԱՍՏԱՐԱ» ԱԿ МАСТАРА ПК

ՃԱՐՏԱՐԱՊԵՏԱՇԻՆԱՐԱԿԱՆ ՄԱՍ /АРХИТЕКТУРА

ՏԱՆԻՔԻ ՓԱՅՏՅԱՏԱՐՐԵՐԻ ԴԱՍԱՎՈՐՈՒԹՅԱՆ ՀԱՏԱԿԱԳԻԾ Մ1:100

ПЛАН СТРОПИЛЬНОЙ СИСТЕМЫ М 1 : 100

ՓՈՒԼ ЭТАП	ԹԵՐԹ ЛИСТ	ԹԵՐԹԵՐ ЛИСТЕР
ԱՆ/РП	18	29

ՏԱՆԻՔԻ ԿՏՐՎԱԾՔ
СЕЧЕНИЕ КРОВЛИ

Կտրվածք Ա-Գ առանցքներով Մ 1-100

Մարդակ 150x180

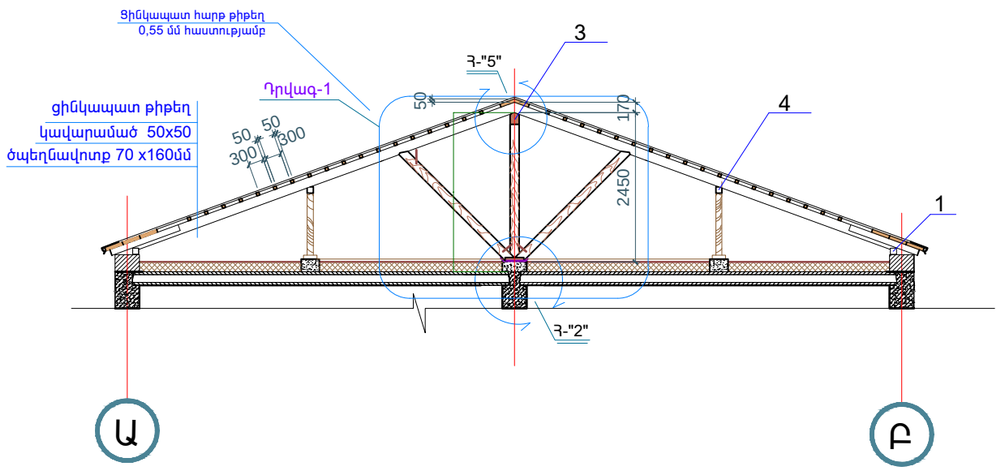

Կտրվածք Ե-Ե Մ 1:50

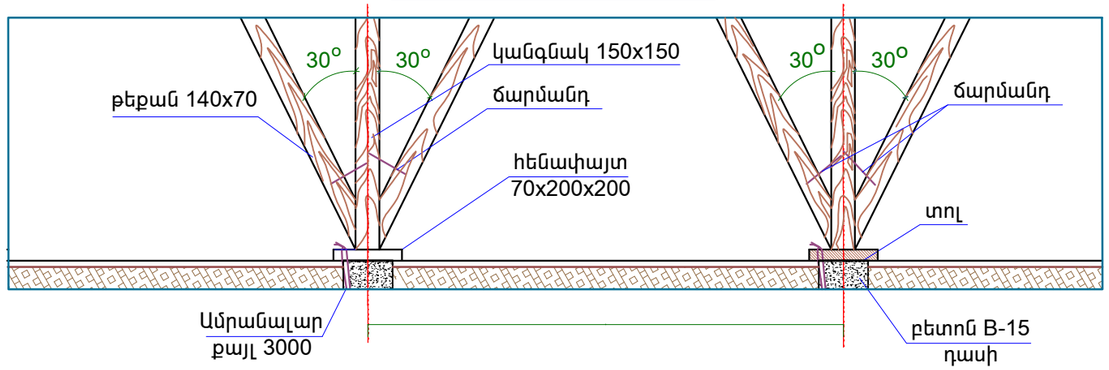

ՆՅՈՒԹԵՐԻ ՄԱՍՆԱԳԻՐ
МАТЕРИАЛЬНАЯ ВЕДОМОСТЬ

ԴԻՐՔ	ԱՆՎԱՆՈՒՄԸ	ԿՏՐՎԱԾՔԸ	ԵՐԿԱՐՈՒԹՅՈՒՆԸ	ԾԱՎԱԼԸ Մ.Խ
1	Որմնափայտ	100x100(h)	186.0 մ	1.9
2	Ծպեղնային ոտք	160x70	811.4 մ	9.1
3	Մարդակ	150x180	70.3 մ	1.9
4		100x100	197.3մ	1.9
5	կանգնակ	150x150	161.8մ	3.60
6	թեքան	2600x40x150	167.0	2.6
7	Հենափայտ	70x200x200	106.0	0.3
8	կավարամած	50x50	1533.8 մ	3.8
9	Տախտակամած	50x300x3	0.9 x192.4x0.05	8.6
10	Տախտակամած	50x300x2	0.6 x109.7x0.05	3.3
12	Ծայրակցորդ	100x60x1000	159.0 մ	0.9
13	տանիքի պատուհան	1000x1000x3200 8-հատ	0.25	2.0
	Ընդհամեենը փայտանյութ			39.9

ԾԱՆՈԹՈՒԹՅՈՒՆ

1. Տանիքի ծածկույթը նախատեսված է ցինկապատ տրամատավոր /պրոֆիլավոր/ 0.55մմ հաստությամբ թիթեղից
2. Ջրհորդանները գագաթային էլեմենտները և տանիքի քամիաը պատուհանների ծածկույթը նախատեսված է ցինկապատ հարթ 0.55 մմ հաստությամբ թիթեղից :
3. Ցինկապատ ջրհավաքի վերջնամասը 10մմ ծռել դեպի վեր և ինքն ածիգ պտուտակով ամրացնել կավարամածին
4. Պրոֆիլավոր ցինկապատ թիթեղը ամրացնել կավարամածին ինքնածիգ պտուտակներով
5. Տանիքի փայտյա կոնստրուկցիաները պատել հականեխիչ և հակահրդեհային լուծույթով՝ համապատասխան Շնուկ III 19-76-ի

ՊԱՇՏՈՆ	ԱՆՈՒՆ,ԱԶԳԱՆՈՒՆ	ՍՏՈՐԳՐ.
ՆԱԽԱԳԱՀ	Ա. ԱԼԵՔՍԱՆՅԱՆ	
ՆԳԵ	Վ. ՄԻՐԶՈՅԱՆ	
ՆԱԽԱԳԾԵՑ	Շ. ՓԱՐՍՅԱՆ	

ՀՀ ՍՅՈՒՆԻՔԻ ՄԱՐԶԻ ՍԻՍԻԱՆ ՀԱՄԱՅՆՔԻ ԱԽԼԱԹՅԱՆ ԳՅՈՒՂԻ ԿՐԹԱՀԱՄԱԼԻՐԻ ՇԵՆՔԻ ԲԱՐԵԼԱՎՄԱՆ ԵՎ ՎԵՐԱՆՈՐՈԳՄԱՆ ՆԱԽԱԳԾԱՆԱՀԱՇՎԱՅԻՆ ՓԱՍՏԱԹՂԹԵՐԻ ՄՇԱԿՄԱՆ ԱՇԽԱՏԱՆՔՆԵՐ:
ПРОЕКТНО-СМЕТНАЯ ДОКУМЕНТАЦИЯ НА БЛАГОУСТРОЙСТВО И РЕМОНТНЫЕ РАБОТЫ ОСНОВНОЙ ШКОЛЫ СЕЛА АХЛАТЯН, РЕГИОН СЮНИК, РА

ՊԵՏԱՅԻՆ ՀՀ ՔԱՂԱՔԱՇԻՆՈՒԹՅԱՆ ԿՈՄԻՏԵ/ КОМИТЕТ ПО ГРАДОСТРОИТЕЛЬСТВУ

«ՄԱՍՏԱՐԱ» ԱԿ МАСТАРА ПК

ճարտարապետաշինարարական մաս /АРХИТЕКТУРА

ՏԱՆԻՔԻ ԿՏՐՎԱԾՔ
СЕЧЕНИЕ КРОВЛИ

ՆՅՈՒԹԵՐԻ ՄԱՍՆԱԳԻՐ
МАТЕРИАЛЬНАЯ ВЕДОМОСТЬ

ՓՈՒԼ ЭТАП	ԹԵՐԹ ЛИСТ	ԹԵՐԹԵՐ ЛИСТЕР
ԱՆ/РП	19	29

ՏԱՆԻՔԻ ԿԱՌՈՒՑՄԱՆ ԴԵՏԱԼՆԵՐԻ ՀԱՆԳՈՒՅՑՆԵՐ

ДЕТАЛИ НОВОЙ КРОВЛИ

Պողպատե ջրահեռացման խողովակ մ 1:10

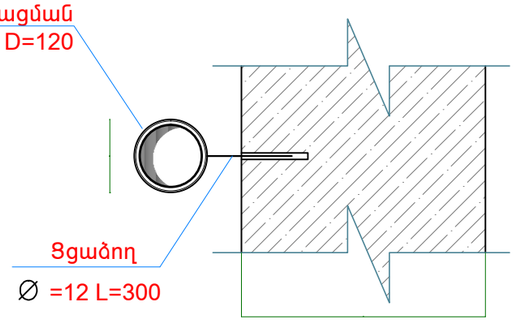

Տանիքի ծագարի հանգույց մ 1:10

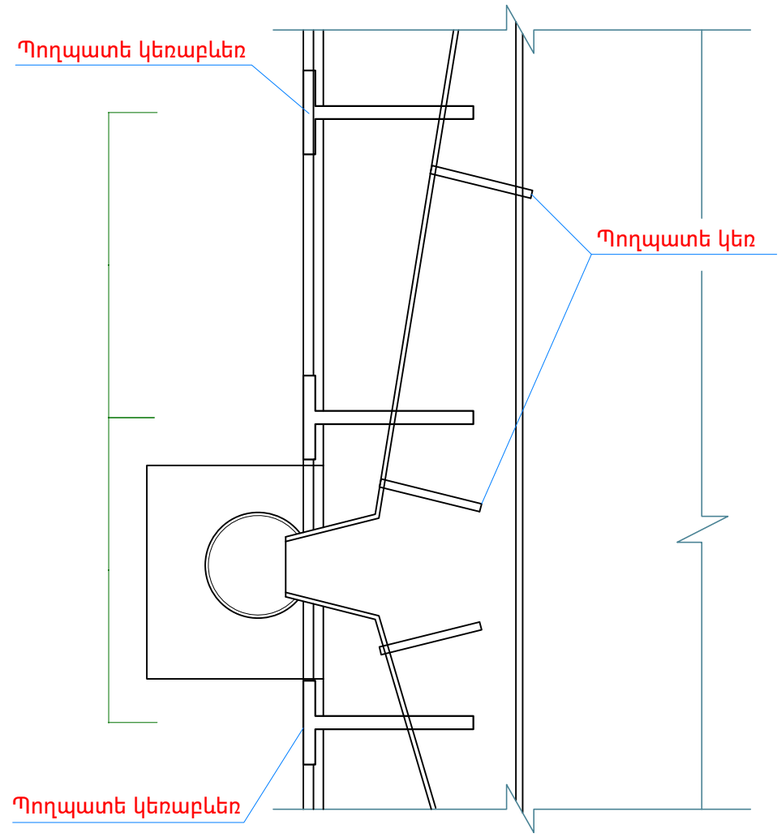

Պողպատե կեռաբևեռ

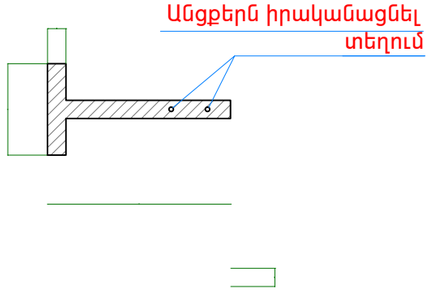

Փայտե էլեմենտների կցորդման հանգույց
հեղյուսներով մ 1:20

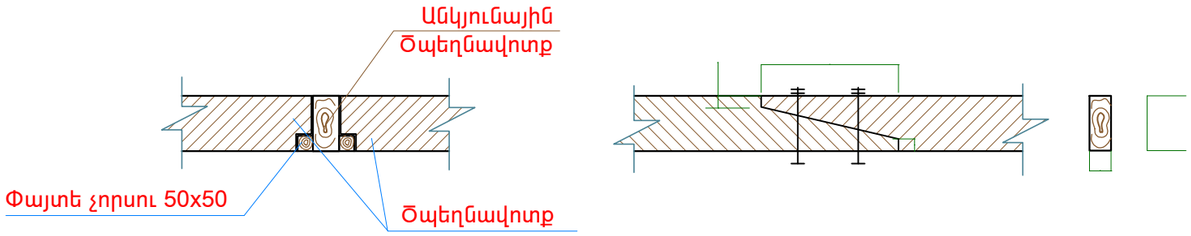

ԾԱՆՈԹՈՒԹՅՈՒՆ

1. Բոլոր չափերը տրված են մմ-ով։
2. Հեղյուսային միացումներում տափօղակների և հակամանեկների տեղադրումը պարտադիր է։
3. Փայտանյութը պատել հակաանեխիչ և հակահրդեհային լուծույթով ։
4. Վրադիրները իրականացնել փայտից կամ մետաղից ։

ՊԱՇՏՈՆ	ԱՆՈՒՆ,ԱԶԳԱՆՈՒՆ	ՍՏՈՐԱԳՐ.
ՆԱԽԱԳԱՀ	Ա. ԱԼԵՔՍԱՆՅԱՆ	
ՆԳԵ	Վ. ՄԻՐԶՈՅԱՆ	
ՆԱԽԱԳԾԵՑ	Շ. ՓԱՐՍՅԱՆ	

ՀՀ ՍՅՈՒՆԻՔԻ ՄԱՐԶԻ ՍԻՍԻԱՆ ՀԱՄԱՅՆՔԻ ԱԽԼԱԹՅԱՆ ԳՅՈՒՂԻ ԿՐԹԱՀԱՄԱԼԻՐԻ ՇԵՆՔԻ ԲԱՐԵԼԱՎՄԱՆ ԵՎ ՎԵՐԱՆՈՐՈԳՄԱՆ ՆԱԽԱԳԾԱՆԱԽԱՀԱՇՎԱՏԻՆ ՓԱՍՏԱԹՂԹԵՐԻ ՄՇԱԿՄԱՆ ԱՇԽԱՏԱՆՔՆԵՐ:
ПРОЕКТНО-СМЕТНАЯ ДОКУМЕНТАЦИЯ НА БЛАГОУСТРОЙСТВО И РЕМОНТНЫЕ РАБОТЫ ОСНОВНОЙ ШКОЛЫ СЕЛА АХЛАТЯН, РЕГИОН СЮНИК, РА

ՊՈՒՏՎԻՐԱՏՈՒ՝ ՀՀ ՔԱՂԱՔԱՇԻՆՈՒԹՅԱՆ ԿՈՄԻՏԵ/ КОМИТЕТ ПО ГРАДОСТРОИТЕЛЬСТВУ

«ՄԱՍՏԱՐԱ» ԱԿ MASTARA ПК

ՃԱՐՏԱՐԱՊԵՏԱՇԻՆԱՐԱՐԱԿԱՆ ՄԱՍ /АРХИТЕКТУРА

ՏԱՆԻՔԻ ԿԱՌՈՒՑՄԱՆ ԴԵՏԱԼՆԵՐԻ ՀԱՆԳՈՒՅՑՆԵՐ
ДЕТАЛИ НОВОЙ КРОВЛИ

ՓՈՒԼ ЭТАП	ԹԵՐԹ ЛИСТ	ԹԵՐԹԵՐ ЛИСТЕР
ԱՆ/РП	20	29

ՏԱՆԻՔԻ ԿԱՌՈՒՑՄԱՆ ԴԵՏԱԼՆԵՐԻ ՀԱՆԳՈՒՅՑՆԵՐ

ДЕТАЛИ НОВОЙ КРОВЛИ

Հանգույց "8" Մ 1:20

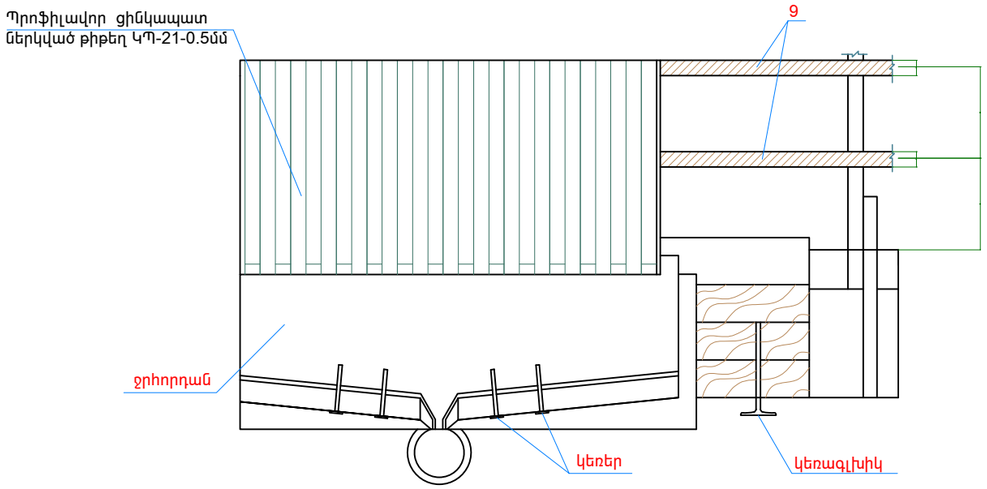

Տանիքի Ջրահեռացման հանգույց Մ 1:20

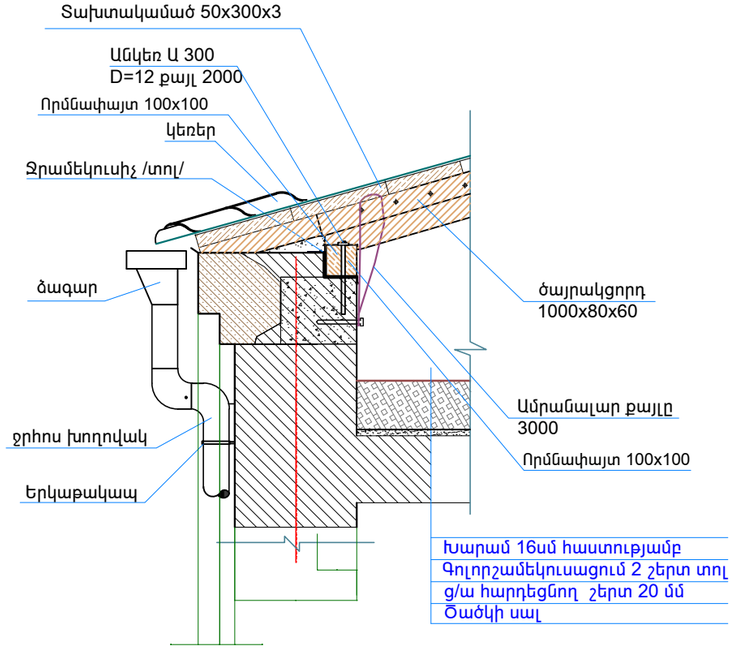

Հանգույց "5" Մ 1:25

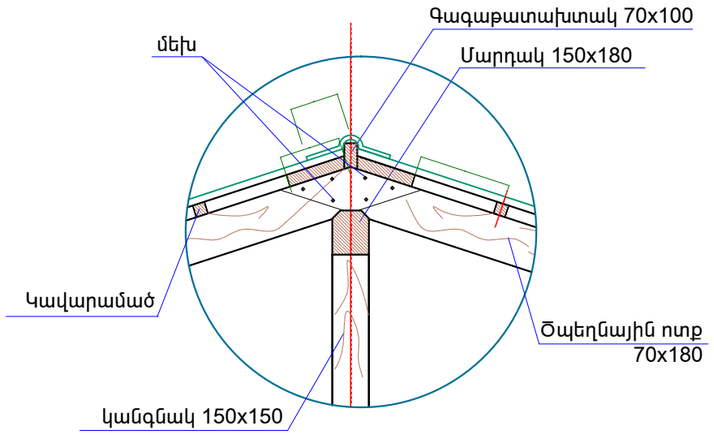

Հանգույց "2" կանգնակի տեղում Մ 1:25

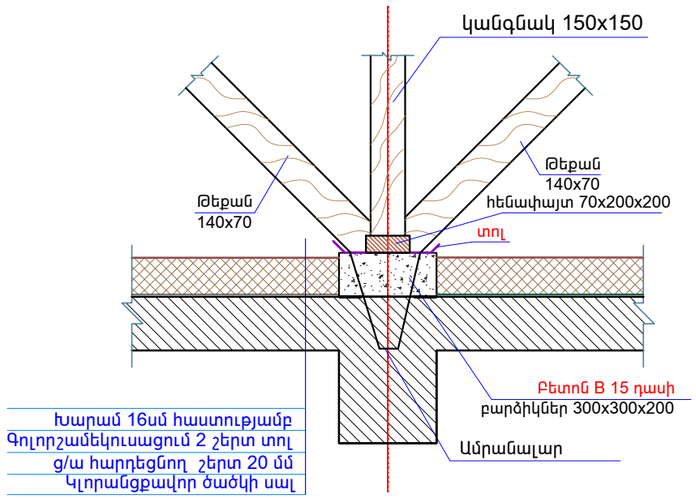

Հանգույց "4" Մ 1:20

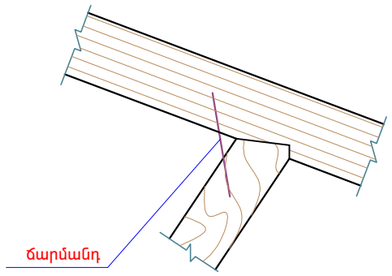

Հանգույց "11" Մ 1:20

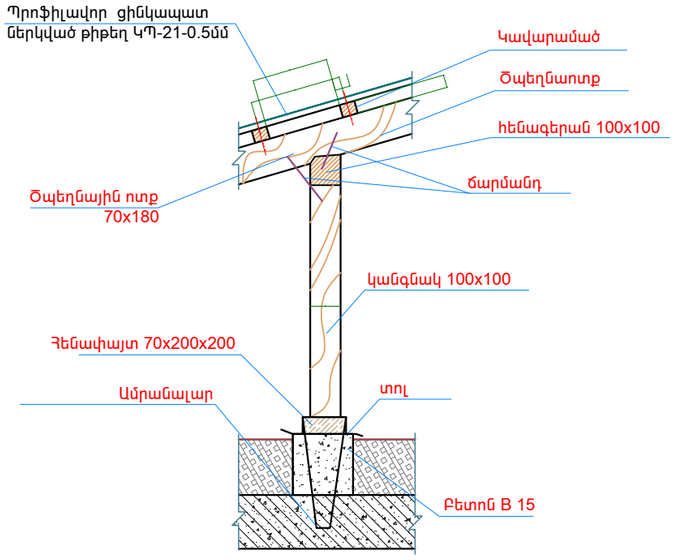

ԾԱՆՈԹՈՒԹՅՈՒՆ

1. Բոլոր չափերը տրված են մմ-ով:
2. Հեղուսային միացումներում տափօղակների և հակամանեկների տեղադրումը պարտադիր է:
3. Փայտանյութը պատել հականեխիչ և հակահրդեհային լուծույթով:
4. Վրադիրները իրականացնել փայտից կամ մետաղից :

ՊԱՏՏՈՆ	ԱՆՈՒՆ,ԱԶԳԱՆՈՒՆ	ՍՏՈՐԱԳՐ.
ՆԱԽԱԳԱՀ	Ա. ԱԼԵՔՍԱՆՅԱՆ	
ՆԳՑ	Վ. ՄԻՐԶՈՅԱՆ	
ՆԱԽԱԳԾԵՑ	Շ. ՓԱՐՍՅԱՆ	

ՀՀ ՍՅՈՒՆԻՔԻ ՄԱՐԶԻ ՍԻՍԻԱՆ ՀԱՄԱՅՆՔԻ ԱԽԼԱԹՅԱՆ ԳՅՈՒՂԻ ԿՐԹԱԿԱՆԱԼԻՐԻ ՇԵՆՔԻ ԲԱՐԵԼԱՎՄԱՆ ԵՎ ՎԵՐԱՆՈՐՈԳՄԱՆ ՆԱԽԱԳԾԱՆԱԽԱՀԱՇՎԱՏԻՆ ՓԱՍՏԱԹՂԹԵՐԻ ՄՇԱԿՄԱՆ ԱՇԽԱՏԱՆՔՆԵՐ:
ПРОЕКТНО-СМЕТНАЯ ДОКУМЕНТАЦИЯ НА БЛАГОУСТРОЙСТВО И РЕМОНТНЫЕ РАБОТЫ ОСНОВНОЙ ШКОЛЫ СЕЛА АХЛАТЯН, РЕГИОН СЮНИК, РА

ՊԱՏՎԻՐԱՏՈՒ՝ ՀՀ ՔԱՂԱՔԱՇԻՆՈՒԹՅԱՆ ԿՈՄԻՏԵ/ КОМИТЕТ ПО ГРАДОСТРОИТЕЛЬСТВУ

«ՄԱՍՏԱՐԱ» ԱԿ MASTARA ПК

ՃԱՐՏԱՐԱՊԵՏԱՇԻՆԱՐԱՐԱԿԱՆ ՄԱՍ /АРХИТЕКТУРА

ՏԱՆԻՔԻ ԿԱՌՈՒՑՄԱՆ ԴԵՏԱԼՆԵՐԻ ՀԱՆԳՈՒՅՑՆԵՐ
ДЕТАЛИ НОВОЙ КРОВЛИ

ՓՈՒԼ ЭТАП	ԹԵՐԹ ЛИСТ	ԹԵՐԹԵՐ ЛИСТЕР
ԱՆ/РП	21	29

ՏԱՆԻՔԻ ԿԱՌՈՒՑՄԱՆ ԴԵՏԱԼՆԵՐԻ ՀԱՆԳՈՒՅՑՆԵՐ

ДЕТАЛИ НОВОЙ КРОВЛИ

Անկյունային ծպեղնաոտքի և ծպեղնաոտքի միացման հանգույց

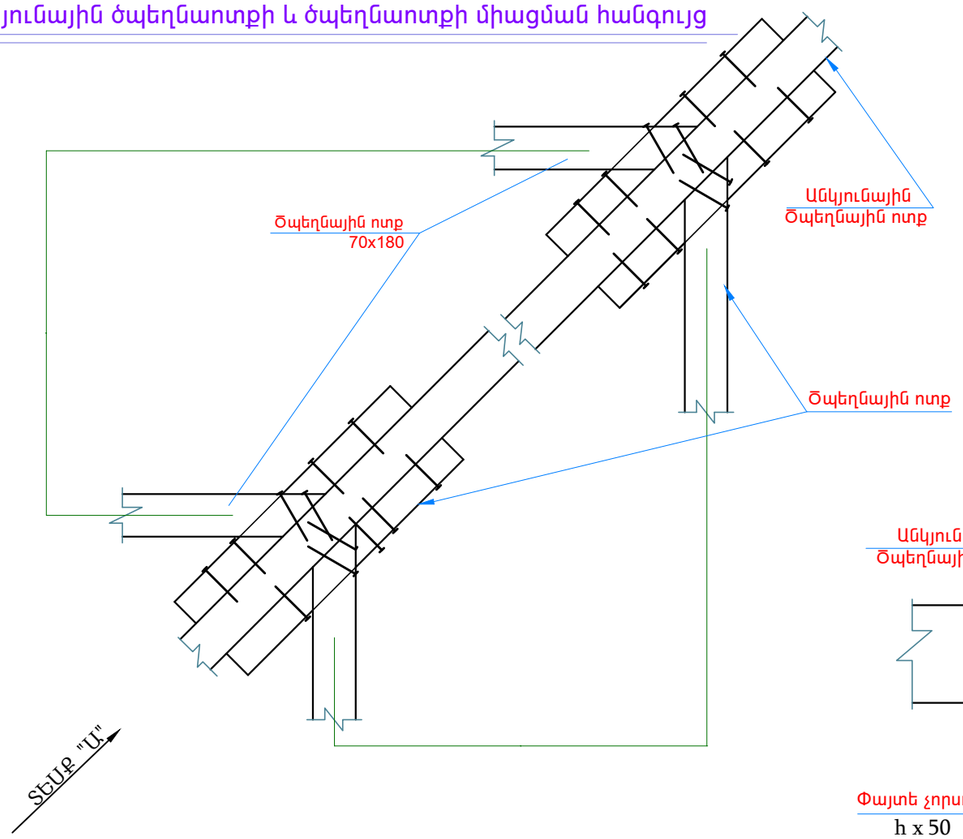

Ծպեղնաոտքի և թեքանի միացում

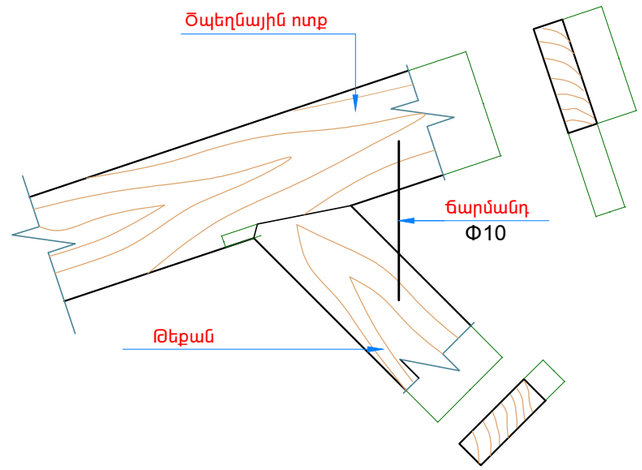

ՏԵՍՔ ՛՛Ա՛՛

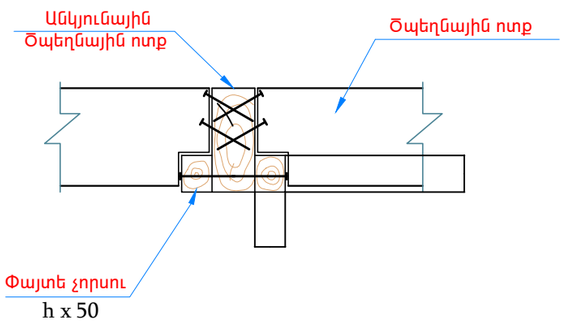

Ծպեղնաոտքի և թեքանի միացում / տարբերակ /

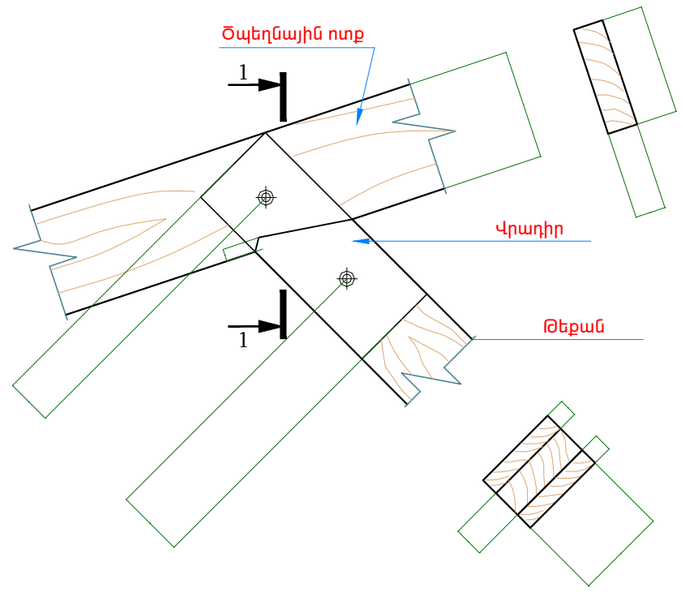

Տեսք անկյունային ծպեղնաոտքի դիմացից

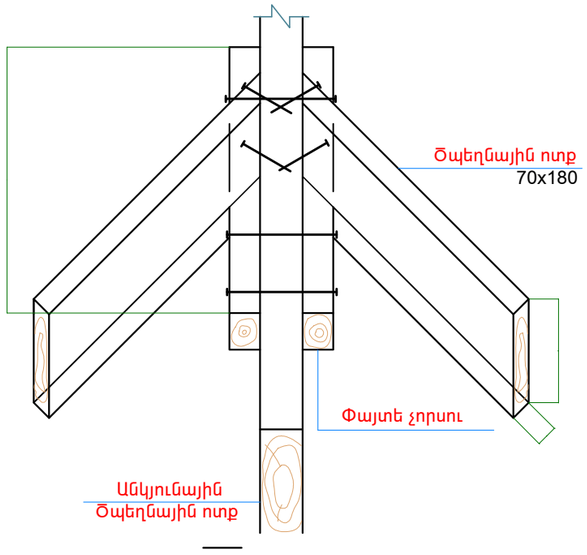

1 - 1

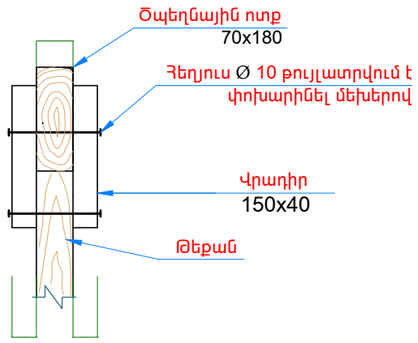

ԾԱՆՈԹՈՒԹՅՈՒՆ

1. Բոլոր չափերը տրված են մմ-ով:
2. Հեղյուսային միացումներում տափօղակների և հակամանեկների տեղադրումը պարտադիր է:
3. Փայտանյութը պատել հականեխիչ և հակահրդեհային լուծույթով:
4. Վրադիրները իրականացնել փայտից կամ մետաղից :

ՊԱՇՏՈՆ	ԱՆՈՒՆ,ԱԶԳԱՆՈՒՆ	ՍՏՈՐԱԳՐ.
ՆԱԽԱԳԱՀ	Ա. ԱԼԵՔՍԱՆՅԱՆ	
ՆԳԵ	Վ. ՄԻՐԶՈՅԱՆ	
ՆԱԽԱԳԾԵՑ	Շ. ՓԱՐՍՅԱՆ	

ՀՀ ՍՅՈՒՆԻՔԻ ՄԱՐԶԻ ՍԻՍԻԱՆ ՀԱՄԱՅՆՔԻ ԱԽԼԱԹՅԱՆ ԳՅՈՒՂԻ ԿՐԹԱՀԱՄԱԼԻՐԻ ՇԵՆՔԻ ԲԱՐԵԼԱՎՄԱՆ ԵՎ ՎԵՐԱՆՈՐՈԳՄԱՆ ՆԱԽԱԳԾԱՆԱԽԱՀԱՇՎԱՅԻՆ ՓԱՍՏԱԹՂԹԵՐԻ ՄՇԱԿՄԱՆ ԱՇԽԱՏԱՆՔՆԵՐ:
ПРОЕКТНО-СМЕТНАЯ ДОКУМЕНТАЦИЯ НА БЛАГОУСТРОЙСТВО И РЕМОНТНЫЕ РАБОТЫ ОСНОВНОЙ ШКОЛЫ СЕЛА АХЛАТЯН, РЕГИОН СЮНИК, РА

ՊԵՏԱՅԻՆ ԿԱՌԱՎԱՐՄԱՆ ՀՀ ՔԱՂԱՔԱՇԻՆԱՐԱՐՈՒԹՅԱՆ ԿՈՄԻՏԵ/ КОМИТЕТ ПО ГРАДОСТРОИТЕЛЬСТВУ

«ՄԱՍՏԱՐԱ» ԱԿ МАСТАРА ПК

ՃԱՐՏԱՐԱՊԵՏԱՇԻՆԱՐԱՐԱԿԱՆ ՄԱՍ /АРХИТЕКТУРА

ՏԱՆԻՔԻ ԿԱՌՈՒՑՄԱՆ ԴԵՏԱԼՆԵՐԻ ՀԱՆԳՈՒՅՑՆԵՐ
ДЕТАЛИ НОВОЙ КРОВЛИ

ՓՈՒԼ ЭТАП	ԹԵՐԹ ЛИСТ	ԹԵՐԹԵՐ ЛИСТЕР
ԱՆ/РП	22	29

ՏԱՆԻՔԻ ԿՏՐՎԱԾՔ Զ-Զ, ՏԱՆԻՔԻ ԷԼԵՄԵՆՏՆԵՐԻ ԱՄՓՈՓԱԳԻՐ

СЕЧЕНИЕ КРОВЛИ 3-3, МАТЕРИАЛНАЯ ВЕДОМОСТЬ

Կտրվածք Զ-Զ 1:10

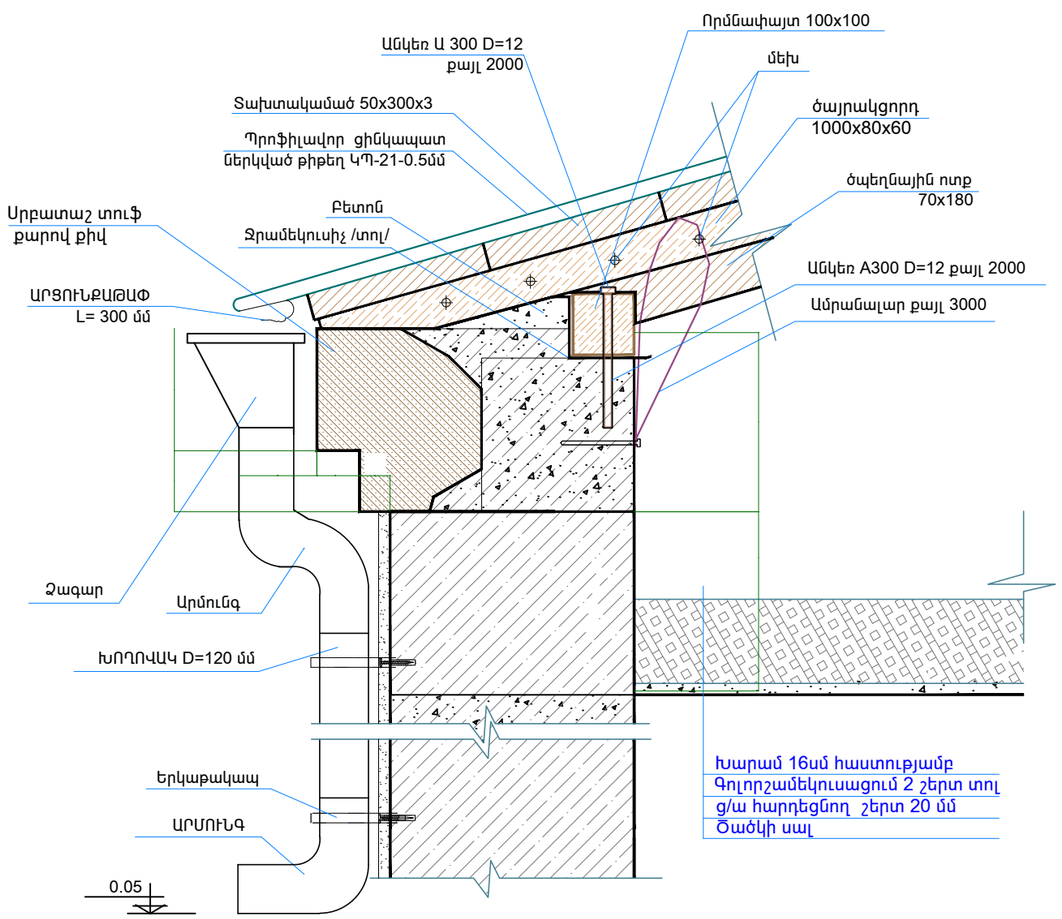

Հանգույց "3"Մ 1:20

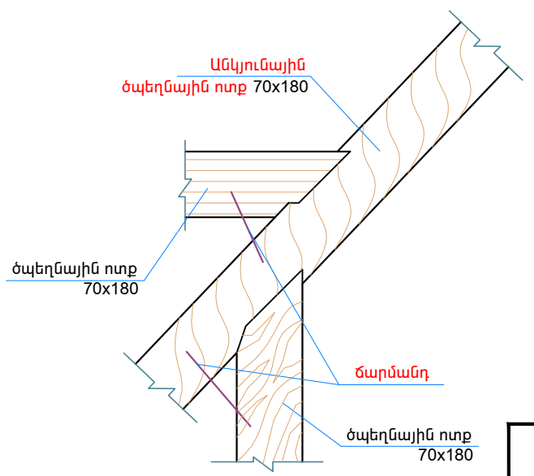

ՏԱՆԻՔԻ ԷԼԵՄԵՆՏՆԵՐԻ ԱՄՓՈՓԱԳԻՐ

N/N	ԱՆՎԱՆՈՒՄԸ	ՉԱՓՄԱՆ ՄԻԱՎՈՐԸ	Քանակություն
1	Պրոֆիլավոր ցինկապատ թիթեղ ԿՊ-21-0.5մմ	մ.ք	886.7
2	Հարթ ցինկապատ փոշեներկված թիթեղ ջրհորդանի համար d=0.55	գծ/մ	218.0
3	Հարթ ցինկապատ փոշեներկված թիթեղ գագաթային էլեմենտների համար d=0.55	մ.ք	21.5
4	Զրամեկուսիչ / /	մ.ք	9.5
5	Բետոն B -15 բարձիկների 300x300x200 և որմնափայտի ամրացման համար	մ.խ	1.9
6	Անկեռ d=12	ԿԳ	124.8
7	Ամրանալար d=6	ԿԳ	134.4
8	Զրհորդանի ծագարներ ցինկապատ փոշեներկված	ՀԱՏ	16 Կոմպ.
9	Զրհորդանի խողովակներ ցինկապատ փոշեներկված	մ	99.0
10	Ց/Ա հարթեցնող շերտ 20 մմ	մ.ք	814.0
11	Սոսնձվող գոլորշամեկուսիչ /ռուբեռոիդ սոսնձվող մածիկով/	մ.ք	814.0
12	Ջերմամեկուսիչ / 150 մմ/	մ.ք	814.0
13	Ճարմանդ d=12	ԿԳ	168.0
14	Փայտյա կավարամածի և տախտակամածի մշակում հականեխիչ և հակահրդեհային քսուկով	մ.ք	886.7
15	Հարթ ցինկապատ փոշեներկված թիթեղ տանիքի պատուհանի համար d=0.6	մ.ք	62.4
16	Հարթ ցինկապատ փոշեներկված թիթեղ տանիքի պատուհանների դ էլեմենտների համար d=0.6	մ.ք	12.6
17	փշածող Ø12	ԿԳ	112.0
17	Ջնարգելիչ	գծ/մ	154.0

ՊԱՇՏՈՆ	ԱՆՈՒՆ,ԱԶԳԱՆՈՒՆ	ՍՏՈՐԳՐ.
ՆԱԽԱԳԱՀ	Ա. ԱԼԵՔՍԱՆՅԱՆ	
ՆԳԵ	Վ. ՄԻՐԶՈՅԱՆ	
ՆԱԽԱԳԾԵՑ	Շ. ՓԱՐՍՅԱՆ	

ՀՀ ԱՅՈՒՆԻՔԻ ՄԱՐԶԻ ՍԻՍԻԱՆ ՀԱՄԱՅՆՔԻ ԱԽԼԱԹՅԱՆ ԳՅՈՒՂԻ ԿՐԹԱՀԱՄԱԼԻՐԻ ՇԵՆՔԻ ԲԱՐԵԼԱՎՄԱՆ ԵՎ ՎԵՐԱՆՈՐՈԳՄԱՆ ՆԱԽԱԳԾԱՆԱԽԱՀԱՇՎԱՅԻՆ ՓԱՍՏԱԹՂԹԵՐԻ ՄՇԱԿՄԱՆ ԱՇԽԱՏԱՆՔՆԵՐ:
ПРОЕКТНО-СМЕТНАЯ ДОКУМЕНТАЦИЯ НА БЛАГОУСТРОЙСТВО И РЕМОНТНЫЕ РАБОТЫ ОСНОВНОЙ ШКОЛЫ СЕЛА АХЛАТЯН, РЕГИОН СЮНИК, РА

ՊԵՏԱՅԻՆ ԿԱՌԱՎԱՐՄԱՆ ԿՈՄԻՏԵ՝ ՀՀ ՔԱՂԱՔԱՇԻՆՈՒԹՅԱՆ ԿՈՄԻՏԵ՝ КОМИТЕТ ПО ГРАДОСТРОИТЕЛЬСТВУ

«ՄԱՍՏԱՐԱ» ԱԿ МАСТАРА ПК

ՃԱՐՏԱՐԱՊԵՏԱՇԻՆԱՐԱՐԱԿԱՆ ՄԱՍ /АРХИТЕКТУРА

ՏԱՆԻՔԻ ԿՏՐՎԱԾՔ Զ-Զ, ՏԱՆԻՔԻ ԷԼԵՄԵՆՏՆԵՐԻ ԱՄՓՈՓԱԳԻՐ

СЕЧЕНИЕ КРОВЛИ 3-3, МАТЕРИАЛНАЯ ВЕДОМОСТЬ

ՓՈՒԼ ЭТАП	ԹԵՐԹ ЛИСТ	ԹԵՐԹԵՐ ЛИСТЕР
ԱՆ/РП	23	29

ՏԱՆԻՔԻ ՊԱՏՈՒՀԱՆ ԵՎ ԷԼԵՄԵՆՏՆԵՐԻ ԱՄՓՈՓԱԳԻՐ

СЛУХАВОЙ ОКНО,
МАТЕРИАЛНАЯ ВЕДОМОСТЬ

ՏԱՆԻՔԻ ՊԱՏՈՒՀԱՆԻ ՀԱՏՈՒՅԹ

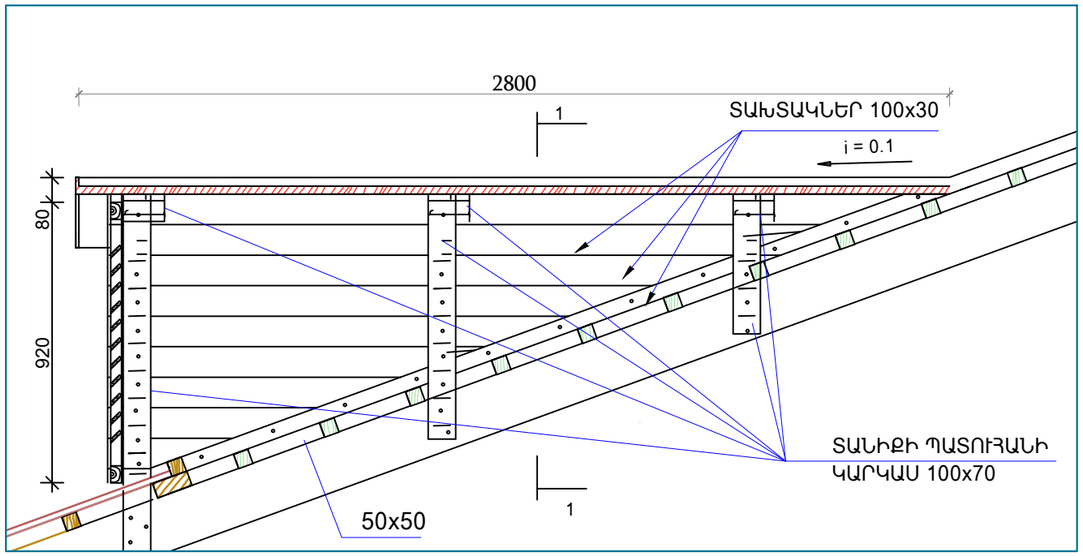

ՏԱՆԻՔԻ ՊԱՏՈՒՀԱՆԻ ՏԵՍՔԸ ԴԻՄԱՑԻՑ

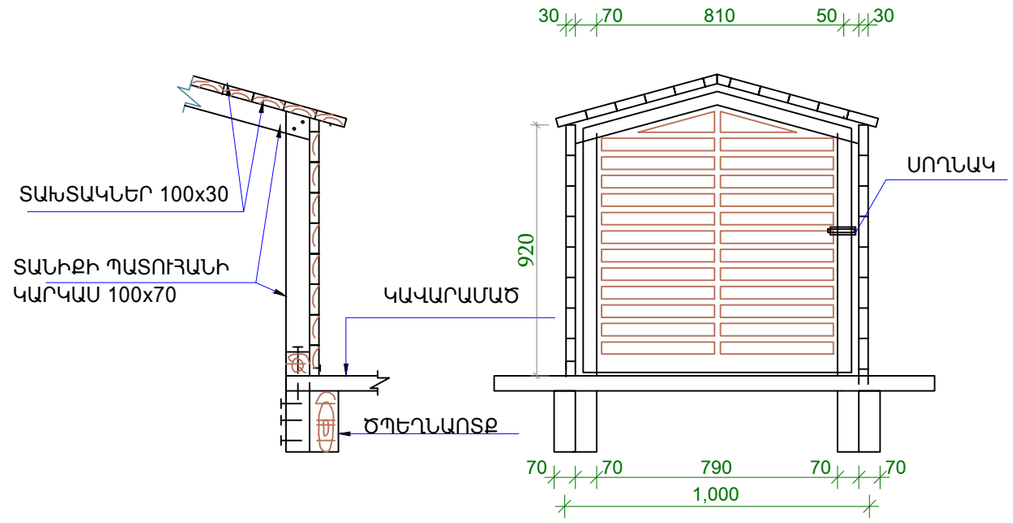

ՇԵՐՏԱՓԵՂԿԻ ՀԱՏՈՒՅԹ

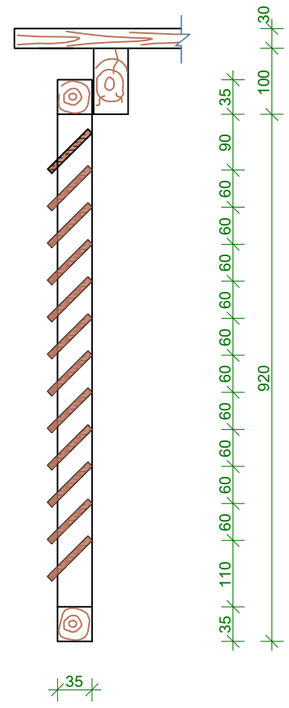

ՄԵԿ ՊԱՏՈՒՀԱՆԻ ՆՅՈՒԹԵՐԻ ՄԱՍՆԱԳԻՐ / Ընդանուր 4 հատ /

N/N	ԱՆՎԱՆՈՒՄ	ՀԱՏԿԱԾՔ	ԵՐԿԱՐ. ՄՄ	ՔԱՆԱԿ	ԾԱՎԱԼԸ $Մ^3$
1	ՉՈՐՍՈՒ	100x70	500	4	0.028
2	ՉՈՐՍՈՒ	100x70	5300		0.037
3	ՏԱԽՏԱԿ	100x30	54000	-	0.162
4	ՉՈՐՍՈՒ	50x50	2800	2	0.014
5	ՉՈՐՍՈՒ	35x35	3400		0.004
6	ՏԱԽՏԱԿ	60x15	790	11	0.008
	ԸՆԴԱՄԵՆԸ				$0.253Մ^3$
7	ՍՈՂՆԱԿ			1	
8	ՇԵՐՏԱՓԵՂԿԻ ՆԵՐԿՈՒՄ			$1.9\ Մ^2$	

ԾԱՆՈԹՈՒԹՅՈՒՆ

1. Բոլոր չափերը տրված են մմ-ով:
2. Տանիքի փայտանյութը պատել հականեխիչ և հակահրդեհային լուծույթով /ՇՆ–Կ 2.03.11-85 ՇՆ–Կ 2.01.02-85/:
3. Տանիքի կոնստրուկցիաները ընտրել փշատերև փայտանյութից /ԳՈՍՏ 8486-86/:
4. Փայտանյութի մեխերը ընտրել համապատասխան ԳՈՍՏ 4028-63 , տրամագիծը և չափը ճշտել տեղում:

ՊԱՇՏՈՆ	ԱՆՈՒՆ,ԱԶԳԱՆՈՒՆ	ՍՏՈՐԱԳՐ.
ՆԱԽԱԳԱՀ	Ա. ԱԼԵՔՍԱՆՅԱՆ	
ՆԳԵ	Վ. ՄԻՐԶՈՅԱՆ	
ՆԱԽԱԳԾԵՑ	Շ. ՓԱՐՍՅԱՆ	

ՀՀ ՍՅՈՒՆԻՔԻ ՄԱՐԶԻ ՍԻՍԻԱՆ ՀԱՄԱՅՆՔԻ ԱԽԱԼԱՅՍՅԱՆ ԳՅՈՒՂԻ ԿՐԹԱՀԱՄԱԼԻՐԻ ՇԵՆՔԻ ԲԱՐԵԼԱՎՄԱՆ ԵՎ ՎԵՐԱԿԱՌՈՒՑՄԱՆ ՆԱԽԱԳԾԱՆԱՀԱՇՎԱՊԻՆ ՓԱՍՏԱԹՂԹԵՐԻ ՄՇԱԿՄԱՆ ԱՇԽԱՏԱՆՔՆԵՐ:
ПРОЕКТНО-СМЕТНАЯ ДОКУМЕНТАЦИЯ НА БЛАГОУСТРОЙСТВО И РЕМОНТНЫЕ РАБОТЫ ОСНОВНОЙ ШКОЛЫ СЕЛА АХАЛТЯН, РЕГИОН СЮНИК, РА

ՊԱՏՎԻՐԱՏՈՒ՝ ՀՀ ՔԱՂԱՔԱՇԻՆՈՒԹՅԱՆ ԿՈՄԻՏԵ/ КОМИТЕТ ПО ГРАДОСТРОИТЕЛЬСТВУ

«ՄԱՍՏԱՐԱ» ԱԿ МАСТАРА ПК

ճարտարապետաշինարարական մաս /АРХИТЕКТУРА

ՏԱՆԻՔԻ ՊԱՏՈՒՀԱՆ ԵՎ ԷԼԵՄԵՆՏՆԵՐԻ ԱՄՓՈՓԱԳԻՐ

СЛУХАВОЙ ОКНО,
МАТЕРИАЛНАЯ ВЕДОМОСТЬ

ՓՈՒԼ ЭТАП	ԹԵՐԹ ЛИСТ	ԹԵՐԹԵՐ ЛИСТЕР
ԱՆ/РП	24	29

ԳԼԽԱՎՈՐ ՀԱՏԱԿԱԳԻԾ/ ԱՐՏԱՔԻՆ ՋՐԱՄԱՏԱԿԱՐԱՐՈՒՄ ԵՎ ՋՐԱՀԵՌԱՑՈՒՄՄ/ Մ-1:500

ПЛАН ВНЕШНЕГО ВОДОСНАБЖЕНИЯ И КОНОЛИЗАЦИИ / М 1 : 500

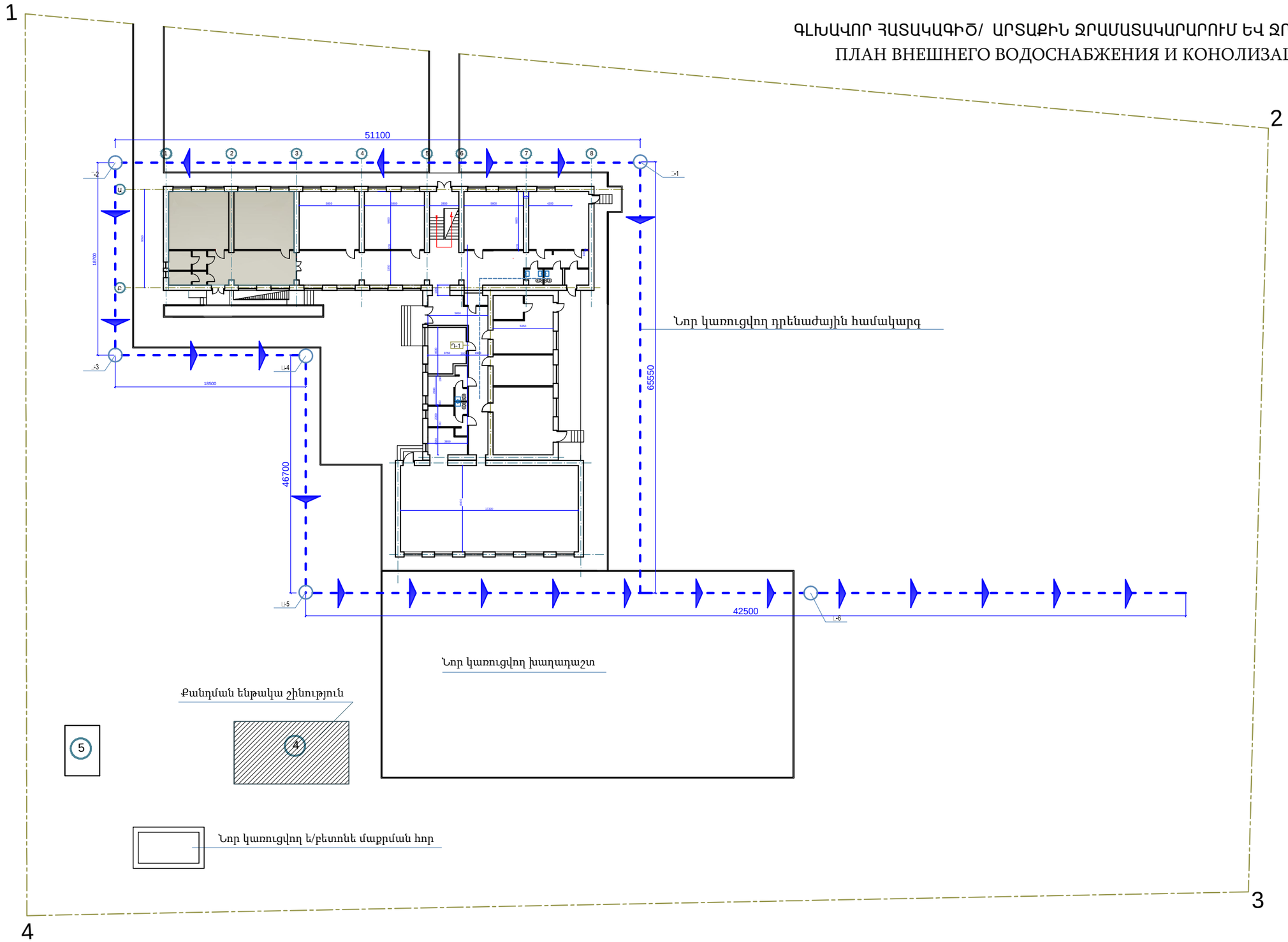

ՊԱՏՏՈՒ	ԱՆՈՒՆ,ԱԶԳԱՆՈՒՆ	ՍՏՈՐԳՐ.	ՀՀ ՍՅՈՒՆԻՔԻ ՄԱՐԶԻ ՀԱՄԱՅՆՔԻ ԱԽԼԱԹՅԱՆ ԳՅՈՒՂԻ ԿՈՂԱՅԻՆԱԿԱՆ ՀԵՆԵՐԻ ԲԱՐԵԼԱՎՄԱՆ ԵՎ ՎԵՐԱԿԱՆԳՈՒՅՑԱՆ ՆԱԽԱԳԾԱՅԻՆ ԱՇԽԱՏԱՆՔԱՅԻՆ ԳՈՒՅՑԱԳՐԵՐԻ ՄՇԱԿՄԱՆ ԱՇԽԱՏԱՆՔՆԵՐ:	ՃԱՐՏԱՐԱՊԵՏԱՇԻՆԱՐԱՐԱԿԱՆ ՄԱՍ /АРХИТЕКТУРА	ՓՈՒԼ ЭТАП	ԹԵՐԹ ЛИСТ	ԹԵՐԹԵՐ ЛИСТЕР
ՆԱԽԱԳԱՀ	Ա. ԱԼԵՔՍԱՆՅԱՆ		ПРОЕКТНО-СМЕТНАЯ ДОКУМЕНТАЦИЯ НА БЛАГОУСТРОЙСТВО И РЕМОНТНЫЕ РАБОТЫ ОСНОВНОЙ ШКОЛЫ СЕЛА АХЛАТЯН, РЕГИОН СЮНИК, РА	ԳԼԽԱՎՈՐ ՀԱՏԱԿԱԳԻԾ/ ԱՐՏԱՔԻՆ ՋՐԱՄԱՏԱԿԱՐԱՐՈՒՄ ԵՎ ՋՐԱՀԵՌԱՑՈՒՄՄ/ Մ-1:500	ԱՆ/РП	25	29
ՆԳԵ	Վ. ՄԻՐՋՈՅԱՆ		ՊԵՏԱԿԱՆ ՀՀ ՔԱՂԱՔԱՇԻՆՈՒԹՅԱՆ ԿՈՄԻՏԵ/ КОМИТЕТ ПО ГРАДОСТРОИТЕЛЬСТВУ	ПЛАН ВНЕШНЕГО ВОДОСНАБЖЕНИЯ И КОНОЛИЗАЦИИ / М 1 : 500			
ՆԱԽԱԳԾԵՑ	Շ. ՓԱՐՍՅԱՆ		«ՄԱՍՏԱՐԱ» ԱԿ МАСТАРА ПК				

100Մ³ ԿԵՂՏԱՋՐԵՐԻ ՀԵՌԱՑՄԱՆ ՀՈՐ
ՄԻԱՁՈՒՅԼ ԵՎ ՀԱՎԱՔՈՎԻ ՍԱԼԵՐՈՎ
КОЛОДЕЦ ПО УТИЛИЗАЦИИ СТОЧНЫХ ВОД

ՀԱՏԱԿԻ ՀԱՏԱԿԱԳԻԾ

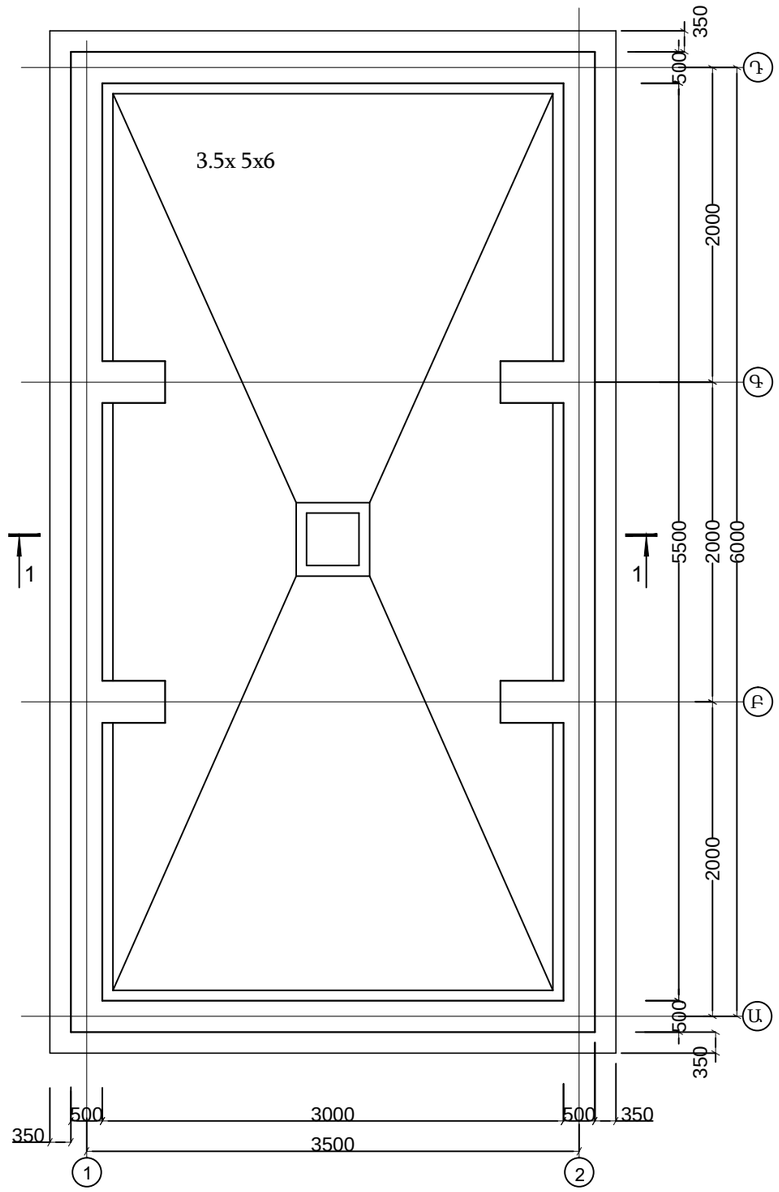

ՄԻԱՁՈՒՅԼ ՍԱԼՈՎ ԾԱԾԿԻ ՀԱՏԱԿԱԳԻԾ

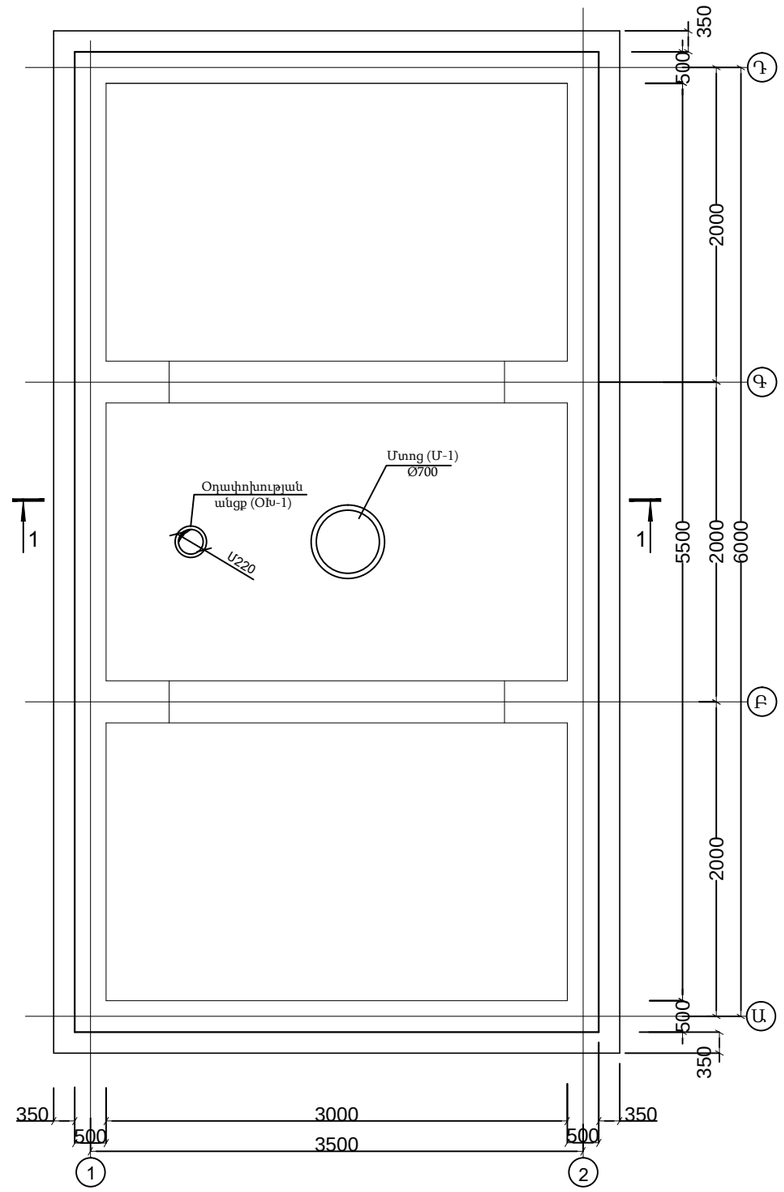

ԾԱՆՈԹՈՒԹՅՈՒՆ

1. ԲՈԼՈՐ ՉԱՓԵՐԸ ՏՐՎԱԾ ԵՆ ՄՄ-ՈՎ:
2. ԿԵՂՏԱՋՐԵՐԻ ՀՈՐԻ ԿՈՆՍՏՐՈՒԿՑԻԱՆ ԻՐԱԿԱՆԱՑՆԵԼ B25 ԴԱՍԻ W6 ԱՆՋՐԱԹԱՓԱՆՑ ԲԵՏՈՆԻՑ:
3. ԲԵՏՈՆԻ ՊԱՏՐԱՍՏՄԱՆ ՀԱՄԱՐ ՕԳՏԱԳՈՐԾԵԼ ՍՈՒԼՖԱՏԱԿԱՑՈՒՆ ՑԵՄԵՆՏ (ԳՕՍՏ 22266-76), ԲԵՏՈՆԱՅԻՆ ԽԱՌՆՈՒՐԴՆ ԱՎԵԼԱՑՆԵԼՈՎ ՀԻ-ԹԵՀ ՄԱԿՆԻՇԻ ՊՈՂՊԱՏԻ ԿՈՌՈՁԻԱՅԻ ԻՆՀԻԲԻՏՈՐ (ՑԵՄԵՆՏԱՅԻՆ ՄԱՍԱՅԻ 1.8±0.1%-Ի ՉԱՓՈՎ):
4. ԿԱՌՈՒՑՎԱԾՔԻ ԳԼԽԱՎՈՐ ՉԱՓԵՐԸ, ԱՄՐԱՆԱՎՈՐՄԱՆ ՍԽԵՄԱՆԵՐԸ, ԱՄՐԱՆՆԵՐԻ ՏՐԱՄԱԳԾԵՐԸ ՃՇՏՎՈՒՄ ԵՆ ՀՈՐԸ ԿԱՌՈՒՑԱՊԱՏՄԱՆ ՏԱՐԱԾՔԻ ՏԵՂԱԿԱՊՄԱՆ ԸՆԹԱՑՔՈՒՄ ՆԱԽԱԳԾՈՂԻ ԿՈՂՄԻՑ:
5. ՊԱՏԵՐԻ ԱՐՏԱՔԻՆ ՄԱԿԵՐԵՍԸ ՀԻԴՐՈՄԵԿՈՒՍԱՑՆԵԼ ԵՐԿՇԵՐՏ ԲԻՏՈՒՄԱՅԻՆ ՄԱԾԻԿՈՎ:
6. ԱՍՏՂԱՆԻՇՈՎ (*) ՆՇՎԱԾ ԱՌԱՆՑՔՆԵՐԸ ՎԵՐԱԲԵՐՎՈՒՄ ԵՆ ՀԱՎԱՔՈՎԻ ԾԱԾԿԻ ՍԱԼՈՎ ՀՈՐԻՆ:
7. ՏՎՅԱԼ ԹԵՐԹԸ ԴԻՏԵԼ ԹԵՐԹ 131;132;133;134;135;136;146;147 ՀԵՏ ՀԱՄԱՏԵՂ:

ՊԱՇՏՈՆ	ԱՆՈՒՆ,ԱԶԳԱՆՈՒՆ	ՍՏՈՐԱԳՐ.
ՆԱԽԱԳԱՀ	Ա. ԱԼԵՔՍԱՆՅԱՆ	
ՆԳԾ	Վ. ՄԻՐԶՈՅԱՆ	
ՆԱԽԱԳԾԵՑ	Շ. ՓԱՐՍՅԱՆ	

ՀՀ ՍՅՈՒՆԻՔԻ ՄԱՐԶԻ ՍԻՍԻԱՆ ՀԱՄԱՅՆՔԻ ԱԽԼԱՔՅԱՆ ԳՅՈՒՂԻ ԿՐԹԱԿԱՆԱԼԻՈՒ ՇԵՆՔԻ ԲԱՐԵԼԱՎՄԱՆ ԵՎ ՎԵՐԱՆՈՐՈԳՄԱՆ ՆԱԽԱԳԾԱՆԱԽԱՀԱՇՎԱՅԻՆ ՓԱՍՏԱԹՂԹԵՐԻ ՄՇԱԿՄԱՆ ԱՇԽԱՏԱՆՔՆԵՐ:
ПРОЕКТНО-СМЕТНАЯ ДОКУМЕНТАЦИЯ НА БЛАГОУСТРОЙСТВО И РЕМОНТНЫЕ РАБОТЫ ОСНОВНОЙ ШКОЛЫ СЕЛА АХЛАТЯН, РЕГИОН СЮНИК, РА

ՊԵՏԱԿԱՆ ՀՀ ՔԱՂԱՔԱՇԻՆՈՒԹՅԱՆ ԿՈՄԻՏԵ/ КОМИТЕТ ПО ГРАДОСТРОИТЕЛЬСТВУ

«ՄԱՍՏԱՐԱ» ԱԿ МАСТАРА ПК

ճարտարապետաշինարարական մաս /АРХИТЕКТУРА

100Մ³ ԿԵՂՏԱՋՐԵՐԻ ՀԵՌԱՑՄԱՆ ՀՈՐ
ՄԻԱՁՈՒՅԼ ԵՎ ՀԱՎԱՔՈՎԻ ՍԱԼԵՐՈՎ
КОЛОДЕЦ ПО УТИЛИЗАЦИИ СТОЧНЫХ ВОД

ՓՈՒԼ ЭТАП	ԹԵՐԹ ЛИСТ	ԹԵՐԹԵՐ ЛИСТЕР
ԱՆ/РП	26	29

ՋՐԱՄԱՏԱԿԱՐԱՐՄԱՆ ԵՎ ՋՐԱՀԵՌԱՑՄԱՆ ՆԱԽԱԳԻԾ
ՀԱՏԱԿԻ ՀԱՏԱԿԱԳԻԾ
ПЛАН ВНЕШНЕГО ВОДОСНАБЖЕНИЯ И КОНОЛИЗАЦИИ/ ПЛАН СТЕН

ՄՈՆՈԼԻՏ ՊԱՏԵՐԻ ՀԱՏԱԿԱԳԻԾ

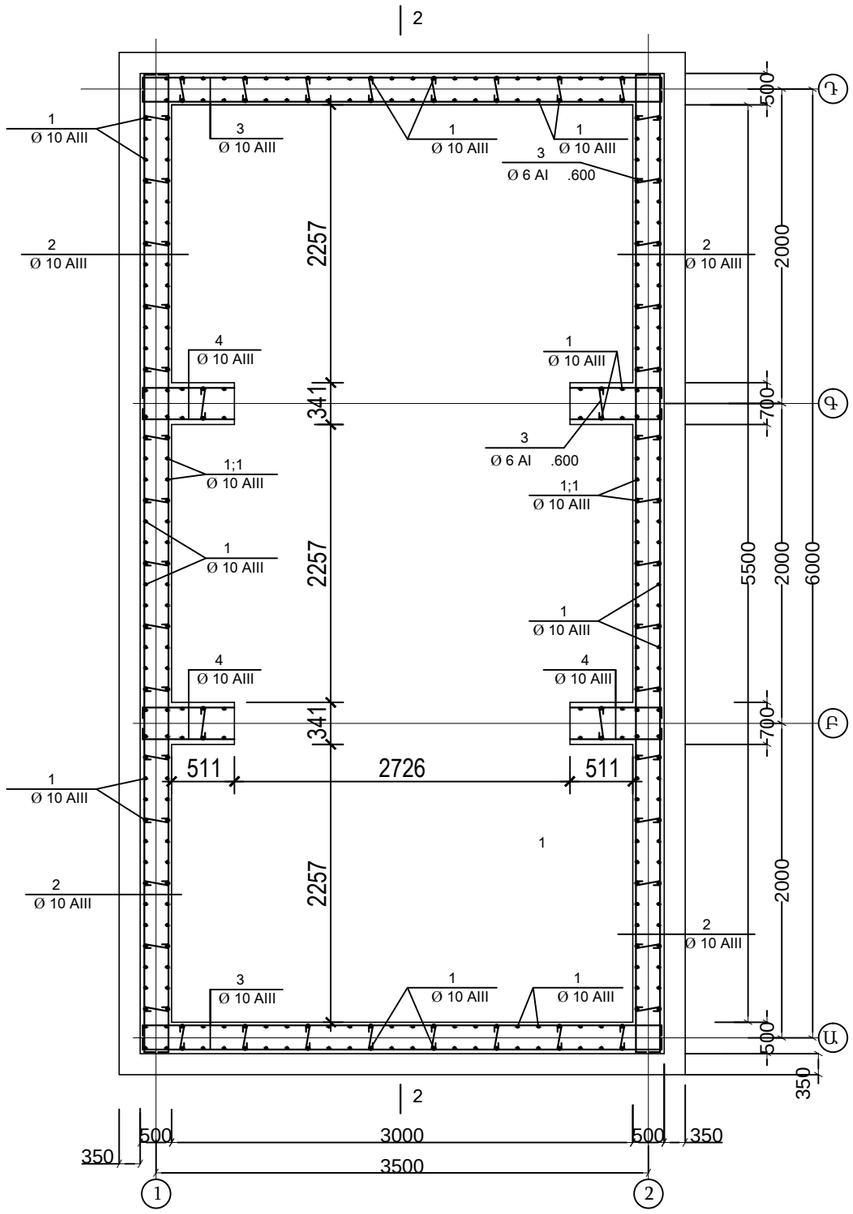

ԿՏՐՎԱԾՔ 2-2

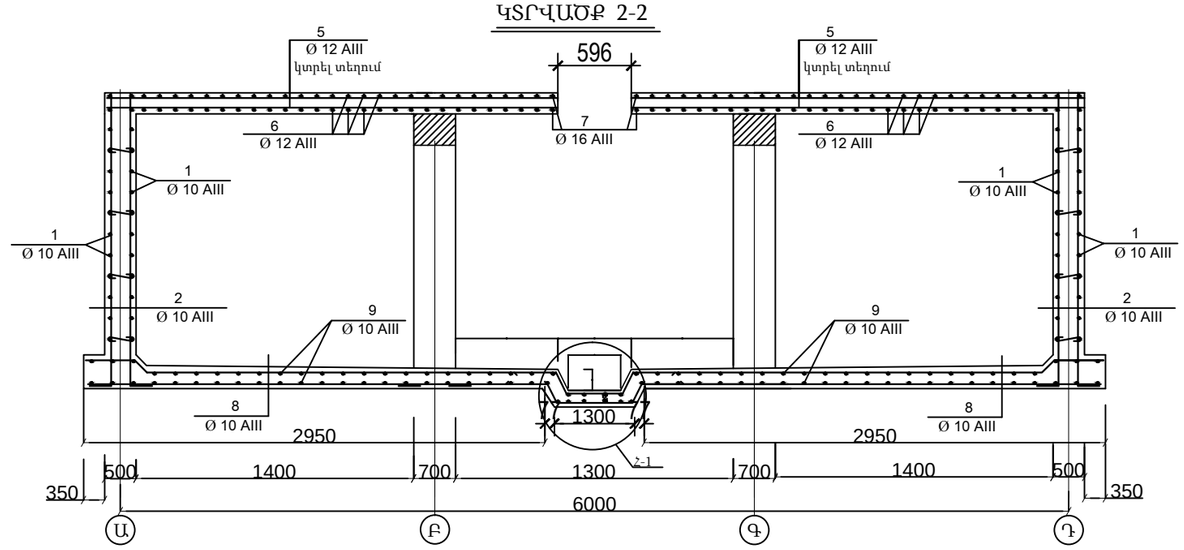

ԿՏՐՎԱԾՔ 1-1

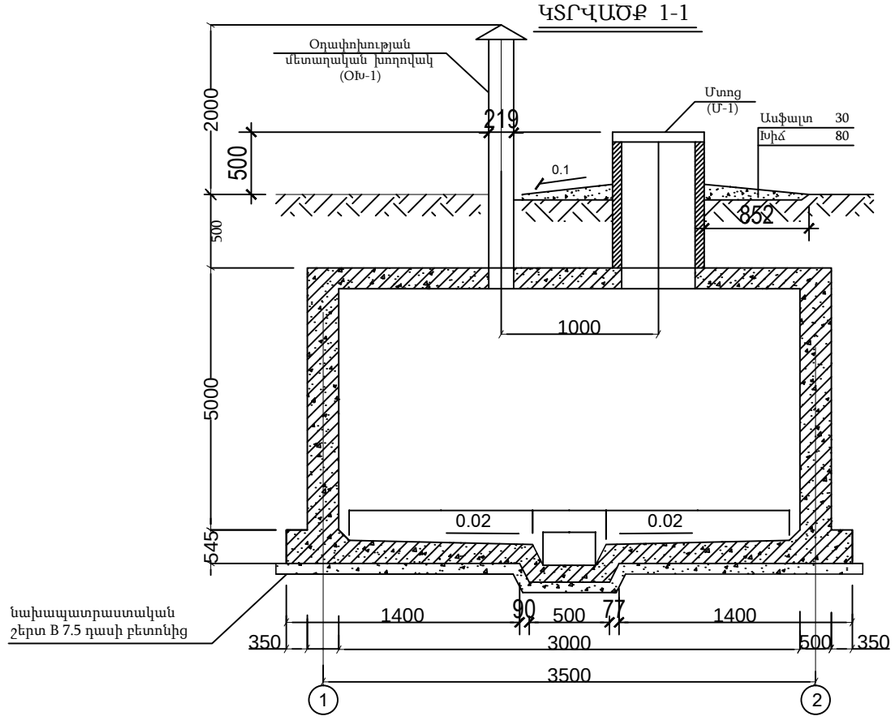

նախապատրաստական շերտ B 7.5 դասի բետոնից

ԾԱՆՈԹՈՒԹՅՈՒՆ

1. ԲՈԼՈՐ ՉԱՓԵՐԸ ՏՐՎԱԾ ԵՆ ՄՄ-ՈՎ:
2. ՏՎՅԱԼ ԹԵՐԹԸ ԴԻՏԵԼ ԹԵՐԹ 130;131;133;134;135;136 ՀԵՏ ՀԱՄԱՏԵՂ:

ՊԱՀՏՈՆ	ԱՆՈՒՆ,ԱԶԳԱՆՈՒՆ	ՍՏՈՐԳՐ.	ՀՀ ՍՅՈՒՆԻՔԻ ՄԱՐԶԻ ՍԻՍԻԱՆ ՀԱՄԱՅՆՔԻ ԱԽԼԱԹՅԱՆ ԳՅՈՒՂԻ ԿՐԹԱԿԱՆԱԼԻՐԻ ՇԵՆՔԻ ԲԱՐԵԼԱՎԱՄԱՆ ԵՎ ՎԵՐԿԱՆՈՐՈԳԱԿԱՆ ՆԱԽԱԳԾԱԿԱՆԱՀԱՇՎԱՅԻՆ ԳԱՍՏԱԳՈՒՄԵՐԻ ՄՇԱԿՄԱՆ ԱՇԽԱՏԱՆՔՆԵՐ: ПРОЕКТНО-СМЕТНАЯ ДОКУМЕНТАЦИЯ НА БЛАГОУСТРОЙСТВО И РЕМОНТНЫЕ РАБОТЫ ОСНОВНОЙ ШКОЛЫ СЕЛА АХАЛТЯН, РЕГИОН СЮНИК, РА	ճարտարապետաշինարարական մաս /АРХИТЕКТУРА	ՓՈՒԼ ЭТАП	ԹԵՐԹ ЛИСТ	ԹԵՐԹԵՐ ЛИСТЕР
ՆԱԽԱԳԻԾ	Ա. ԱԼԵՔՍԱՆՅԱՆ			ՋՐԱՄԱՏԱԿԱՐԱՐՄԱՆ ԵՎ ՋՐԱՀԵՌԱՑՄԱՆ ՆԱԽԱԳԻԾ ՀԱՏԱԿԻ ՀԱՏԱԿԱԳԻԾ ПЛАН ВНЕШНЕГО ВОДОСНАБЖЕНИЯ И КОНОЛИЗАЦИИ/ПЛАН СТЕН	ԱՆ/РП	27	29
ՆԳԾ	Վ. ՄԻՐԶՈՅԱՆ						
ՆԱԽԱԳԾԵՑ	Շ. ՓԱՐՍՅԱՆ		ՊԵՏԱՅԻՆ ՀՀ ՔԱՂԱՔԱՇԻՆՈՒԹՅԱՆ ԿՈՄԻՏԵ/ КОМИТЕТ ПО ГРАДОСТРОИТЕЛЬСТВУ «ՄԱՍՏԱՐԱ» ԱԿ МАСТАРА ПК				

ՋՐԱՄԱՏԱԿԱՐԱՐՄԱՆ ԵՎ ՋՐԱՀԵՌԱՑՄԱՆ ՆԱԽԱԳԻԾ
ՄՈՆՈԼԻԹ ՊԱՏ ԸՍՏ Ա-Դ ԵՎ Դ-Ա ԱՌԱՆՑՔՆԵՐԻ

ПЛАН ВНЕШНЕГО ВОДОСНАБЖЕНИЯ И
КОНОЛИЗАЦИИ/МОНОЛИТНАЯ СТЕНА ПО ОСИ А-Д И Д-А

ՊԱՏԻ ՓՌՎԱԾՔ «Ա, Դ» ԱՌԱՆՑՔՆԵՐՈՎ

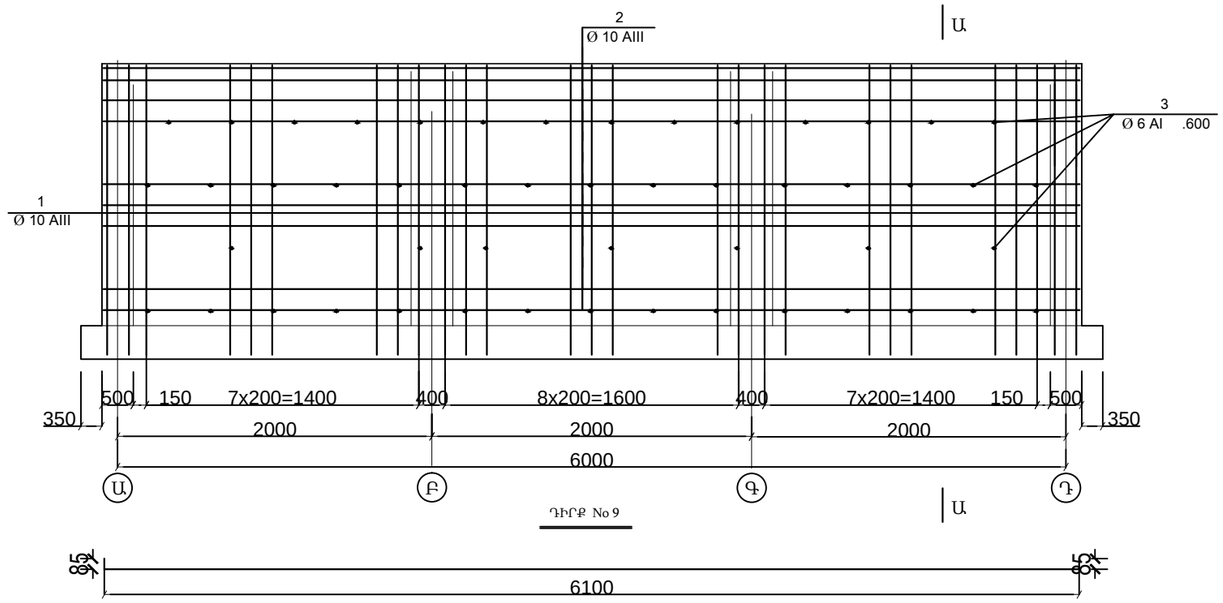

ԴԻՐՔ No 9

ԿՏՐՎԱԾՔ Ա-Ա

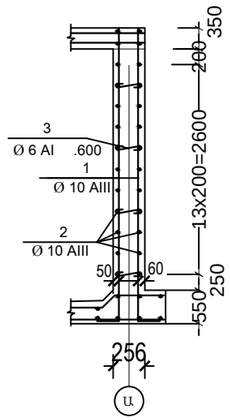

ՊԱՏԻ ՓՌՎԱԾՔ ,«Բ, Գ»ԱՌԱՆՑՔՆԵՐՈՎ

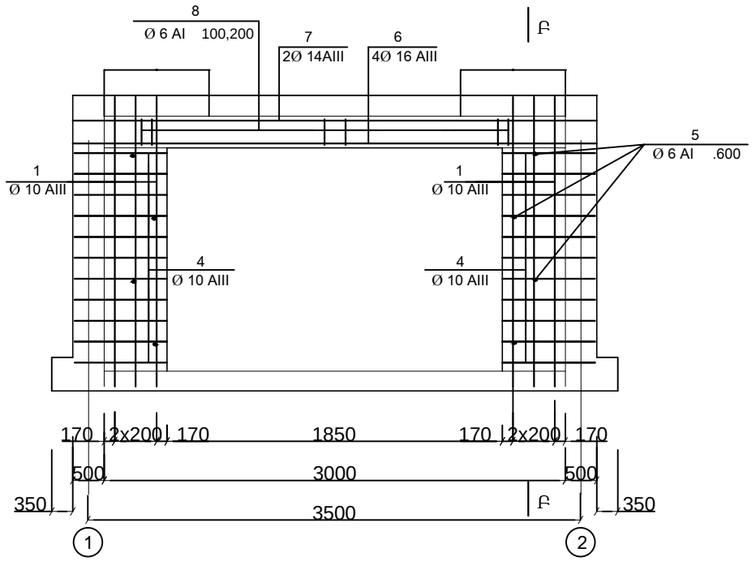

ԿՏՐՎԱԾՔ Բ-Բ

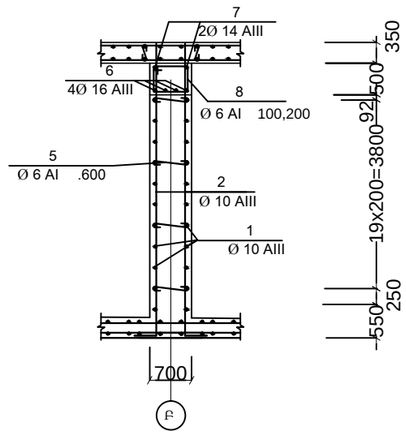

ՊԱՇՏՈՆ	ԱՆՈՒՆ,ԱԶԳԱՆՈՒՆ	ՍՏՈՐԱԳՐ.
ՆԱԽԱԳԾ	Ա. ԱԼԵՔՍԱՆՅԱՆ	
ՆԳԾ	Վ. ՄԻՐԶՈՅԱՆ	
ՆԱԽԱԳԾԵՑ	Շ. ՓԱՐՍՅԱՆ	

ՀՀ ՍՅՈՒՆԻՔԻ ՄԱՐԶԻ ՍԻՍԻԱՆ ՀԱՄԱՅՆՔԻ ԱԽԼԱԹՅԱՆ ԳՅՈՒՂԻ ԿՐԹԱՀԱՄԱԼԻՐԻ ՇԵՆՔԻ ԲԱՐԵԼԱՎՄԱՆ ԵՎ ՎԵՐԱՆՈՐՈԳՄԱՆ ՆԱԽԱԳԾԱՆԱԽԱՀԱՇՎԱՅԻՆ ՓԱՍՏԱԹՂԹԵՐԻ ՄՇԱԿՄԱՆ ԱՇԽԱՏԱՆՔՆԵՐ:
ПРОЕКТНО-СМЕТНАЯ ДОКУМЕНТАЦИЯ НА БЛАГОУСТРОЙСТВО И РЕМОНТНЫЕ РАБОТЫ ОСНОВНОЙ ШКОЛЫ СЕЛА АХЛАТЯН, РЕГИОН СЮНИК, РА

ՊՈՒՏՎԻՐԱՏՈՒ՝ ՀՀ ՔԱՂԱՔԱՇԻՆՈՒԹՅԱՆ ԿՈՄԻՏԵ/ КОМИТЕТ ПО ГРАДОСТРОИТЕЛЬСТВУ

«ՄԱՍՏԱՐԱ» ԱԿ МАСТАРА ПК

ՃԱՐՏԱՐԱՊԵՏԱՇԻՆԱՐԱԿԱՆ ՄԱՍ /АРХИТЕКТУРА

ՋՐԱՄԱՏԱԿԱՐԱՐՄԱՆ ԵՎ ՋՐԱՀԵՌԱՑՄԱՆ ՆԱԽԱԳԻԾ
ՄՈՆՈԼԻԹ ՊԱՏ ԸՍՏ Ա-Դ ԵՎ Դ-Ա ԱՌԱՆՑՔՆԵՐԻ

ПЛАН ВНЕШНЕГО ВОДОСНАБЖЕНИЯ И
КОНОЛИЗАЦИИ/МОНОЛИТНАЯ СТЕНА ПО ОСИ А-Д И Д-А

ՓՈՒԼ ЭТАП	ԹԵՐԹ ЛИСТ	ԹԵՐԹԵՐ ЛИСТЕР
ԱՆ/РП	28	29

ՋՐԱՄԱՏԱԿԱՐԱՐՄԱՆ ԵՎ ՋՐԱՀԵՌԱՑՄԱՆ ՆԱԽԱԳԻԾ/
ԱՄՐԱՆԻ ԵՎ ԲԵՏՈՆԻ ՄԱՍՆԱԳԻՐ

ПЛАН ВНЕШНЕГО ВОДОСНАБЖЕНИЯ И
МАТЕРИАЛНАЯ ВЕДОМОСТЬ ПО БЕТОНУ И АРМИРОВКИ

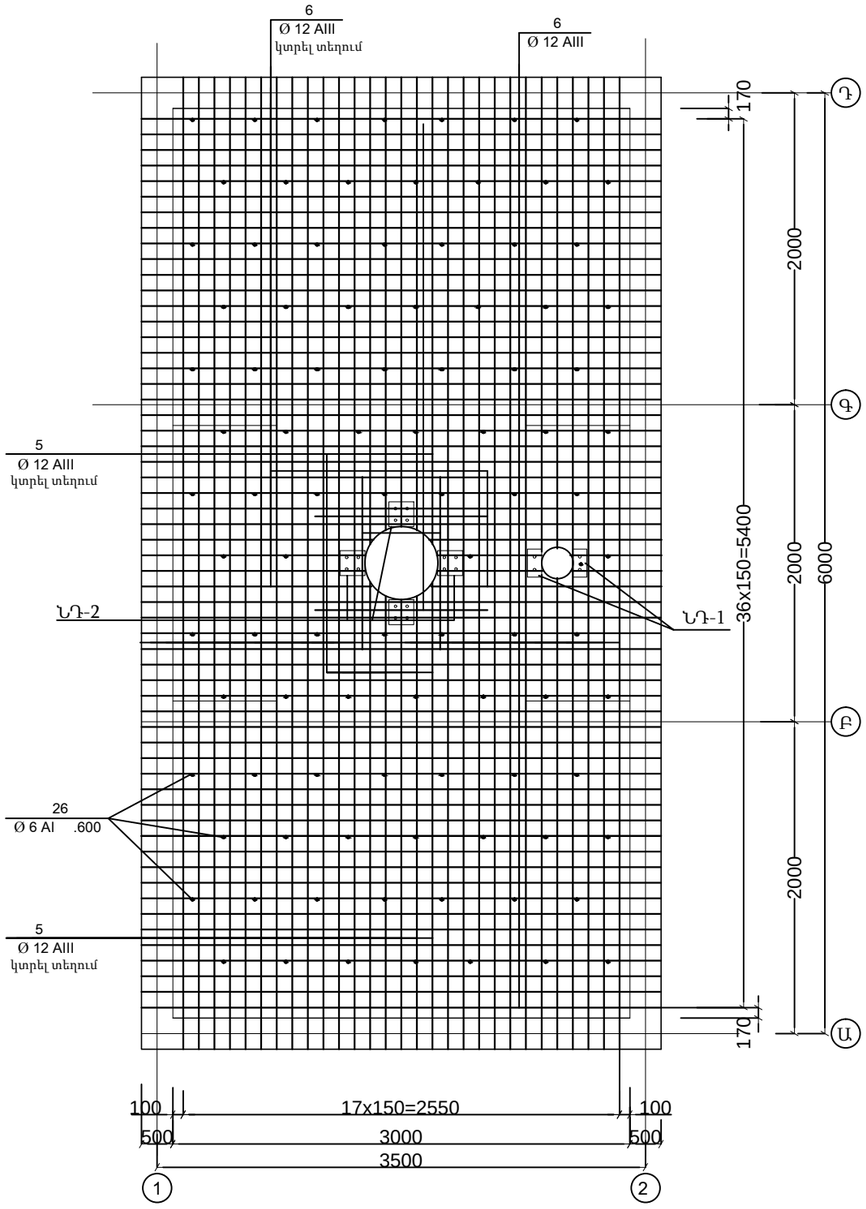

ԱՄՐԱՆԻ ԵՎ ԲԵՏՈՆԻ ՄԱՍՆԱԳԻՐ								
N	Նշանակում	Անվանումը				Քա-նակ	1 էլեմենտի քաշը (կգ)	Ընդհանուր քաշը 1 տարրի համար
Ե/Բ կեղտաջրերի հորան								
1	ГОСТ Р 52544-2006	Ø	10	A500C	L = 5400	264	3.35	884.4
2	ГОСТ Р 52544-2006	Ø	10	A500C	L = 6400	64	3.97	254.1
3	ГОСТ Р 52544-2006	Ø	10	A500C	L = 3400	64	2.11	135.1
4	ГОСТ Р 52544-2006	Ø	10	A500C	L = 1700	88	1.05	92.4
5	ГОСТ Р 52544-2006	Ø	12	A500C	L = 6400	58	5.7	330.6
6	ГОСТ Р 52544-2006	Ø	12	A500C	L = 3900	120	3.5	420.0
7	ГОСТ Р 52544-2006	Ø	16	A500C	L = 2800	8	4.4	35.2
8	ГОСТ Р 52544-2006	Ø	10	A500C	L = 6400	58	3.97	884.4
9	ГОСТ Р 52544-2006	Ø	10	A500C	L = 3400	64	2.11	254.1
10	ГОСТ 5781-82	Ø	6	A240	L = 290	240	0.6	144.0
	Ընդամենը A500C							3290.3
	Ընդամենը A240							14.4
	III կարգի գրունտի քանդում էկսկավատորով						$մ^3$	198
	III կարգի գրունտի քանդում ձեռքով						$մ^3$	9.9
	Բազալտե խճե նախապատրաստական շերտ						$մ^3$	4.7
	Գրունտի հետլիցք ձեռքով						$մ^3$	23.8
	Ավելնորդ գրունտի բարձում և տեղափոխում						$մ^3$	16.2
	Բետոնե նախապատրաստական շերտ B-7.5 դասի						$մ^3$	3.2
	Ե/Բ սալի իրականացում B-15 դասի բետոնից						$մ^3$	5.0
	Ե/Բ պատերի իրականացում B-25 դասի բետոնից						$մ^3$	28.8
	Ե/Բ ծածկի իրականացում B-25 դասի բետոնից						$մ^3$	8.7
	Թուջե մտոց օղակով						կ-տ	1

ՊԱՇՏՈՆ	ԱՆՈՒՆ,ԱԶԳԱՆՈՒՆ	ՍՏՈՐԱԳՐ.
ՆԱԽԱԳԱՀ	Ա. ԱԼԵՔՍԱՆՅԱՆ	
ՆԳԾ	Վ. ՄԻՐԶՈՅԱՆ	
ՆԱԽԱԳԾԵՑ	Շ. ՓԱՐՍՅԱՆ	

ՀՀ ՍՅՈՒՆԻՔԻ ՄԱՐԶԻ ՍԻՍԻԱՆ ՀԱՄԱՅՆՔԻ ԱԽԼԱԹՅԱՆ ԳՅՈՒՂԻ ԿՐԹԱԿԱՆԱԼԻՐԻ ՇԵՆՔԻ ԲԱՐԵԼԱՎՄԱՆ ԵՎ ՎԵՐԱՆՈՐՈԳՄԱՆ ՆԱԽԱԳԾԱՆԱԽԱՀԱՇՎԱՅԻՆ ՓԱՍՏԱԹՂԹԵՐԻ ՄՇԱԿՄԱՆ ԱՇԽԱՏԱՆՔՆԵՐ:
ПРОЕКТНО-СМЕТНАЯ ДОКУМЕНТАЦИЯ НА БЛАГОУСТРОЙСТВО И РЕМОНТНЫЕ РАБОТЫ ОСНОВНОЙ ШКОЛЫ СЕЛА АХЛАТЯН, РЕГИОН СЮНИК, РА

ՊԵՏԱԿԱՆ ՇԻՆԱՐԱՐԱԿԱՆ ԿՈՄԻՏԵ/ КОМИТЕТ ПО ГРАДОСТРОИТЕЛЬСТВУ

«ՄԱՍՏԱՐԱ» ԱԿ МАСТАРА ПК

ճարտարապետաշինարարական մաս /АРХИТЕКТУРА

ՋՐԱՄԱՏԱԿԱՐԱՐՄԱՆ ԵՎ ՋՐԱՀԵՌԱՑՄԱՆ ՆԱԽԱԳԻԾ/
ԱՄՐԱՆԻ ԵՎ ԲԵՏՈՆԻ ՄԱՍՆԱԳԻՐ

ПЛАН ВНЕШНЕГО ВОДОСНАБЖЕНИЯ И
МАТЕРИАЛНАЯ ВЕДОМОСТЬ ПО БЕТОНУ И АРМИРОВКИ

ՓՈՒԼ ЭТАП	ԹԵՐԹ ЛИСТ	ԹԵՐԹԵՐ ЛИСТЕР
ԱՆ/РП	29	29